# Saniflush





5 m

100 m

## VENTAJAS DEL PRODUCTO

- Ideal para un baño completo: se pueden conectar el lavabo, el bidé o la ducha.
- Diseño clásico y contemporáneo.
- Sin brida, fácil de limpiar.
- Fácil acceso al triturador.
- Sistema de doble descarga 3 - 6 l.

## CONEXIONES

Diámetro ext. de evacuación: 32 mm

Diámetro entradas ext.: 40 mm



cuchilla de una sola lámina



## MATERIAL SUMINISTRADO

Válvula antirretorno, fijaciones al suelo, tapa con caída amortiguada y sistema de extracción rápida.

## CARACTERÍSTICAS TÉCNICAS

| | |
|---|---|
| Número de entradas | 2 |
| Diámetro entradas ext. | 40 mm |
| Diámetro ext. de evacuación | 32 mm |
| Altura mínima del plato de ducha | 15 cm |
| Temperatura máxima de las aguas entrantes | 35°C |
| Volumen de la descarga | 3/6 L |
| Voltaje - Frecuencia | 220-240 V - 50-60 Hz |
| Consumo del motor | 400 W |
| Índice de protección | IP44 |
| Clase eléctrica | I |
| Nivel sonoro | 46 dB(A) |
| Identificación y logística | |
| Peso bruto | 56 kg |
| Código EAN | 3308815082417 |
| Referencia | SANIFLUSH |
| PVP (sin IVA) | **1.071 €** |

## CURVA DE CAUDAL

Altura de evacuación (m)

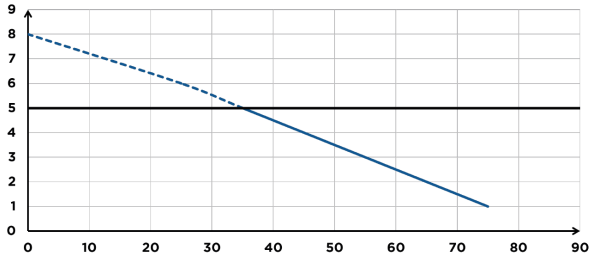


Caudal (l/min)

## DIMENSIONES

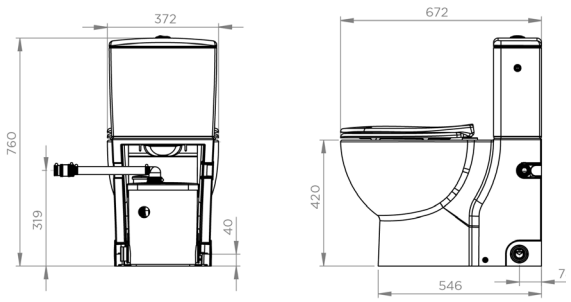


Dimensiones (mm)