Schlüter Systems®

PERFILES CON INNOVACIONES

Schlüter®-KERDI-LINE

Drenaje

Sistema de desagüe lineal con impermeabilización

8.7

Ficha Técnica

Aplicaciones y funciones

Schlüter®-KERDI-LINE es un sistema de desagüe lineal compuesto por varias piezas para la construcción de duchas a nivel de suelo con baldosas cerámicas, piedra natural y otros recubrimientos.
Consta de una canaleta de acero inoxidable embutido y un conjunto de rejilla y marco, que con ayuda de los complementos de montaje incluidos en el set, puede ajustarse sin desniveles a distintos grosores de recubrimientos. Los diseños del marco están disponibles en 2 versiones. Una versión con un marco de ancho 10 mm en acabado acero inox. cepillado o alto brillo y otro acabado con un marco de contorno más estrecho.

Schlüter®-KERDI-LINE-H, con salida horizontal, dispone de un sifón integrado y un bote de salida.
Altura del elemento portador:
DN 40 (40 mm) = 78 mm
DN 50 (50 mm) = 97 mm

Schlüter®-KERDI-LINE-H 50 G2 con salida horizontal frontal dispone de un sifón integrado y cumple con la norma DIN 1253 con una capacidad de desagüe ≥ 0,8 l/s durante una acumulación de 2 cm de agua y una columna de 50 mm de agua en el interior del sifón.
Altura del elemento portador:
DN 50 (50 mm) = 120 mm

Schlüter®-KERDI-LINE-F con salida horizontal en la parte frontal, dispone de un sifón integrado.
Altura del elemento portador:
DN 40 (40 mm) = 60 mm

Schlüter®-KERDI-LINE-V, -VS, -VOS con salida vertical, por ejemplo, a través del forjado, está disponible con un sifón integrado extraíble (KERDI-LINE-V), con sifón integrado en la tubería (KERDI-LINE-VS) y también disponible con salida vertical lateral (KERDI-LINE-VOS)
Altura del elemento portador
DN 50 (50 mm) = 120 mm

Schlüter®-KERDI-LINE-V 50 G2 con salida vertical dispone de un sifón integrado y cumple con la norma DIN 1253 con una capacidad de desagüe ≥ 1,0 l/s durante una acumulación de 2 cm de agua y una columna de 50 mm de agua en el interior del sifón.
Altura del elemento portador
DN 50 (50 mm) = 48 mm

Para facilitar el montaje, se instala la canaleta Schlüter®-KERDI-LINE-H 50 y -H 40, de forma rápida y fácil sobre el elemento portador de poliestireno diseñado a medida.



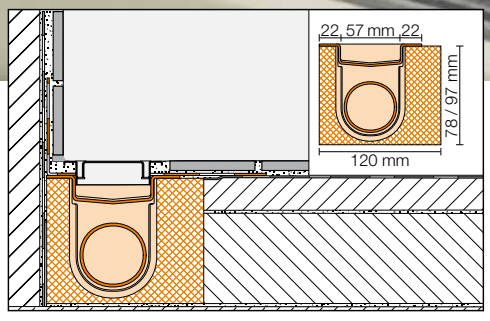

Schlüter®-KERDI-LINE-H (Fig. Marco de perfil)

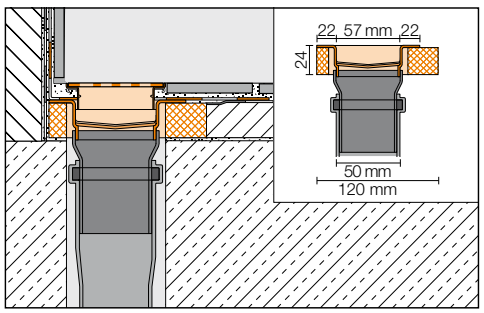

Schlüter®-KERDI-LINE-V (Fig. Marco de contorno)

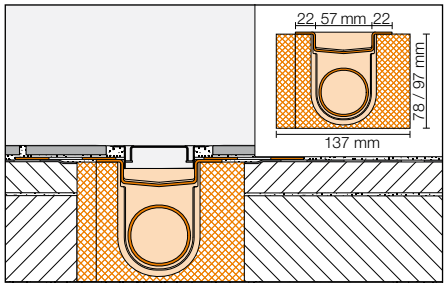

Schlüter®-KERDI-LINE-H
(Versión central, Fig.: con marco de perfil 10 mm ancho)

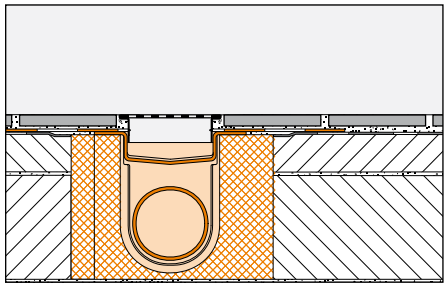

Schlüter®-KERDI-LINE-H
(Versión central, Fig.: con marco de contorno)

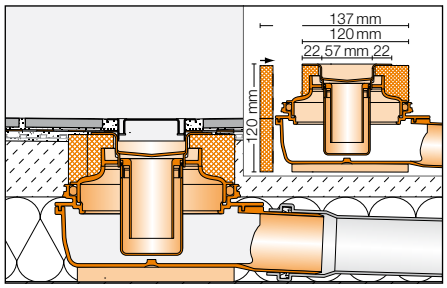

Schlüter®-KERDI-LINE-H 50 G2
(Versión central, Fig.: con marco de perfil 10 mm ancho)

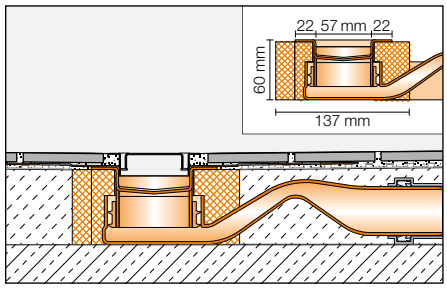

Schlüter®-KERDI-LINE-F
(Versión central, Fig.: con marco de contorno)

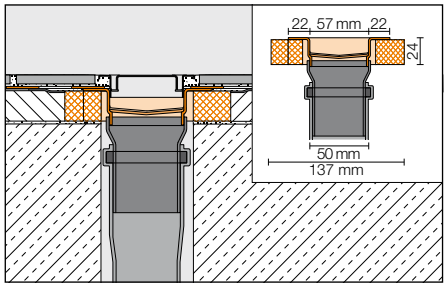

Schlüter®-KERDI-LINE-V GSE
(Versión central, Fig.: con marco de perfil 10 mm ancho)

Los sistemas de drenaje representados en la foto se pueden combinar con rejillas de diseño.

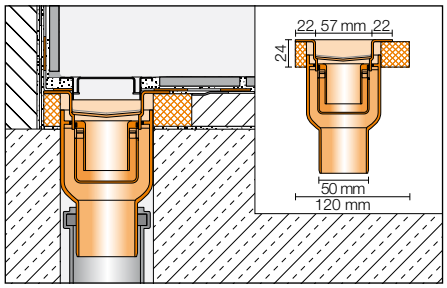

Schlüter®-KERDI-LINE-V GE
(Versión pared con sifón)

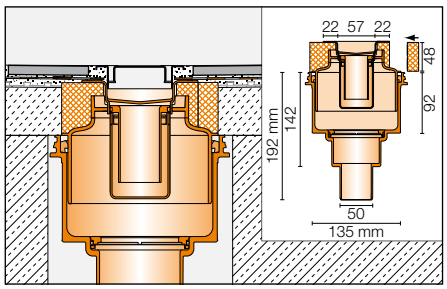

Schlüter®-KERDI-LINE-V 50 G2
(Versión central con sifón)

Schlüter®-KERDI-LINE-V, H50 G2 y Schlüter®-KERDI-LINE-F se suministra con el soporte de la canaleta prefijado sobre el elemento portador.

Schlüter®-KERDI-LINE se puede instalar de forma universal, tanto en el centro del plato de ducha, como en la zona perimetral del mismo.

Longitud del desagüe KERDI-LINE-H , -H 50 G2 und -V, -VS, -V 50 G2:

De 50 cm a 180 cm
(VOS = salida del desagüe descentrada de 50 a 120 cm), en intervalos de 10 cm

Longitud del desagüe KERDI-LINE -F:

De 50 cm a 120 cm, en intervalos de 10 cm

Sobre el ala de fijación de la canaleta de desagüe viene pegado de fábrica el manguito Schlüter®-KERDI. Con este manguito se consigue una unión segura de la canaleta con la impermeabilización, tanto en suelos como en paredes.

La superficie visible del marco y la rejilla, en la versión cerrada o con orificios cuadrados, está fabricada en acero inoxidable cepillado o alto brillo. La rejilla también está disponible con una hendidura de 10 mm para poder instalar un revestimiento de cerámica. Además está disponible un elemento portador sin marco, apto para cualquier grosor de cerámica (Schlüter®-KERDI-LINE-D).

Nota:

Para completar el sistema, se puede instalar Schluter®-KERDI-LINE H y V con una desagüe de longitud máxima de 120 cm, junto con el panel de pendiente Schluter®-KERDI-SHOWER-L con la impermeabilización KERDI integrada (véase ficha técnica 8.8), o también sobre un recrecido con pendiente. En este último caso, la superficie del recrecido deberá impermeabilizarse
con Schlüter®-KERDI (véase ficha técnica 8.1) o Schlüter®-DITRA 25 (véase ficha técnica 6.1).

Schlüter®-KERDI-LINE-H50 G2, -V50 G2 y KERDI-LINE-F requieren un recrecido con pendiente. La superficie del recrecido se debe impermeabilizar con Schlüter®-DITRA 25 (véase ficha técnica 6.1) o -DITRA-HEAT.

El sistema puede complementarse con los perfiles Schlüter®-SHOWERPROFILE-S y -R (véase ficha técnica 14.1) para entregas con el suelo o la pared. Para cubrir el desnivel de las zonas laterales, los perfiles tienen forma de cuña y se pueden adaptar según la pendiente.

Las paredes en contacto con el plato de ducha deberán impermeabilizarse con la lámina Schlüter®-KERDI (véase ficha técnica

8.1) o construirse con los paneles Schlüter®-KERDI-BOARD (véase ficha técnica 12.1) como impermeabilización.

Material

Las canaletas hasta 120 cm de longitud están fabricadas en acero inoxidable embutido V4A (material = 1.4404 AISI 316L). A partir de 130 cm, se fabrican mediante procesos de doblado y soldadura en acero inoxidable V4A (1.4404 = material de AISI 316L). Las canaletas disponen de una ala de fijación sobre el que va adherido de fábrica el manguito Schlüter®-KERDI. Se trata de una lámina impermeable fabricada en polietileno flexible con un textil especial por ambas caras.
El cuerpo del desagüe está fabricado en poliporpileno (PP) o acrilonitrilo butadieno estireno (ABS)
El sifón está fabricado en (PP) polipropileno reforzado con fibra.
La rejilla y el marco están fabricadas en acero inoxidable V4A (material 1.4404 = AISI 316L).
Las superficies de los marcos y las rejillas están disponibles en:
EB = Acero inoxidable cepillado
EP = Acero inoxidable alto brillo
El elemento portador para la canaleta es de poliestireno expandido (EPS) de alto impacto.

Propiedades del material y campos de aplicación:

Las canaletas, los marcos y las rejillas están clasificados en la categoría K3 según la norma DIN EN 1253 sobre desagües para edificios. Se trata de superficies que no están afectadas por el tráfico rodado, como pueden ser, por ejemplo, cuartos de baño de viviendas, residencias de ancianos, hoteles, escuelas e hileras de lavabos y duchas.
Las canaletas, los marcos y las rejillas son aptas para el tránsito de sillas de ruedas.
Schlüter®-KERDI-LINE, fabricado en acero inoxidable V4A (material 1.4404 = AISI 316L), está especialmente indicado cuando existen altas agresiones mecánicas o químicas.
Sin embargo, tenga en cuenta que el acero inoxidable no es resistente a todos los agentes químicos, como pueden ser el ácido clorhídrico o fluorhídrico, o determinadas concentraciones de cloro y sales, que en ocasiones pueden estar presentes en productos de limpieza o en piscinas. En casos especiales se debe comprobar la idoneidad de este sistema de desagüe según las agresiones químicas o mecánicas esperadas.
Se debe evitar utilizar productos de limpieza agresivos e inadecuados.

Indicaciones

Para facilitar la limpieza periódica del sifón y la canaleta, el set incluye un cepillo especialmente indicado para ello, junto con las instrucciones de uso.
Todos los productos de limpieza deben estar exentos de ácido clorhídrico y ácido fluorhídrico.
Debe evitarse el contacto con otros metales, como por ejemplo el acero normal, ya que ello puede conllevar la contaminación con óxido ajeno. Lo mismo rige para herramientas como llanas o lana de acero, que se emplean para la eliminación de restos de mortero.
Para superficies sensibles (especialmente para EP = acero inoxidable alto brillo) evite los productos de limpieza abrasivos.
En caso necesario le recomendamos el uso del pulimento para acero inoxidable Schlüter®-CLEAN-CP.

Instalación

A continuación se describen los pasos de instalación de los diferentes sistemas de drenaje.
Para información más detallada, ver las instrucciones de instalación:
Schlüter®-KERDI-LINE-H
Schlüter®-KERDI-LINE-H 50 G2
Schlüter®-KERDI-LINE-F
Schlüter®-KERDI-LINE-V
Schlüter®-KERDI-LINE-V 50 G2
Schlüter®-KERDI-LINE-D (Rejilla portadora)

Instalación altura de construcción mínima:
Schlüter®-KERDI-LINE-H -H 50 G2 y -F están concebidos con salida de desagüe horizontal sobre la estructura. Especialmente Schlüter®-KERDI-LINE-F es adecuado, debido a su baja altura de construcción de sólo 60 mm, para proyectos de reforma y rehabilitación.
En caso de que sea posible el drenaje a través del forjado con Schlüter®-KERDI-LINE-V se puede conseguir una altura de construcción ≥ 24 mm.

Schlüter®-KERDI-LINE-H
Salida horizontal

1. Coloque el elemento portador de la canaleta sobre un soporte llano y nivelado. Para nivelar las irregularidades y la altura, también se puede instalar y ajustar el elemento portador sobre pegotes de mortero colocados a intervalos regulares, o sobre una capa de nivelación extendida por toda la superficie. En el caso de la versión de pared, la canaleta deberá ajustarse según el grosor del revestimiento de la pared.
   En la versión central, el elemento portador deberá instalarse de forma simétrica con ayuda de las tiras de relleno que se suministran.
   Nota: si se requiere aislamiento acústico, instale bajo el elemento portador un aislamiento adecuado y cubra los bordes con cinta perimetral aislante.
2. Inserte la canaleta en el elemento portador, que dispondrá de una tubería cortada a medida para ser conectada al desagüe del edificio.
   Sería conveniente realizar después una prueba de estanqueidad.
3. A continuación, coloque el panel de pendiente Schlüter®-SHOWER-L, y si procede, el panel de compensación contra la canaleta de desagüe Schlüter®-KERDI-LINE-H instalada, de modo que quede nivelado y enrasado con el borde superior del elemento portador (véase ficha técnica 8.8).
   También existe la opción de extender y nivelar una capa de mortero con pendiente, que asimismo deberá enrasarse con el borde superior del elemento portador.
4. Para pegar el manguito Schlüter®-KERDI, aplique sobre la impermeabilización contigua el adhesivo impermeable Schlüter®-KERDI-COLL-L (véase ficha técnica 8.4) con una llana dentada de 3 x 3 ó 4 x 4 mm, y extienda completamente sobre él el manguito Schlüter®-KERDI.
   Respete el tiempo abierto del adhesivo. Los encuentros con las paredes también deberán rematarse siguiendo las instrucciones del fabricante con las cintas impermeables Schlüter®-KERDI-KEBA, utilizando para ello el adhesivo Schlüter®-KERDI-COLL-L.


Paso 1.
Nivelar el elemento portador

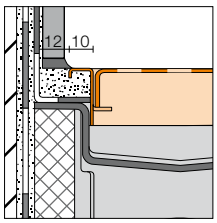

Fig. Marco de perfil

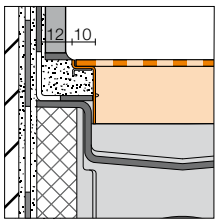

Fig. Marco de contorno


Paso 2.
Instalar la canaleta


Paso 3.
Colocar nivelado el panel de compensación


Paso 3.
Deslizar el panel de pendiente bajo los bordes de la canaleta


Paso 4.
Pegar el manguito KERDI con el adhesivo KERDI-COLL-L


En caso necesario, están disponibles las piezas prefabricadas Schlüter®-KERDI-KERS para la impermeabilización de duchas a nivel de suelo

Schlüter®-KERDI-LINE-H 50 G2
Salida horizontal
Altura de agua almacenada: 50 mm

1. Para alcanzar la altura mínima de construcción de 120 mm se debe cortar el adaptador hasta un mínimo de 15 mm.

2. Volver a fijar el adaptador al elemento portador del desagüe.

3. Insertar el elemento portador en el adaptador.

4. Aplicar el adhesivo en capa fina y colocar el elemento portador para canaleta. Posibles irregularidades se pueden nivelar con pegotes de mortero. El bote de salida vertical debe estar bien fijado para evitar posibles movimientos del adaptador. Para la versión de pared se debe tener en cuenta el grosor del revestimiento. (Ver imagen 4a y 4b).

5. Fijar y alinear el tubo de desagüe (no incluido)

6. Realizar un recrecido con una pendiente del 2 % en el área de la ducha. Si es necesario aplicar una capa de aislamiento adecuado.

7. Aplicar una capa de adhesivo sobre el recrecido con una llana dentada de 3 x 3 ó de 4 x 4 para la lámina Schlüter®-DITRA 25. Para el pegado de la lámina Schlüter®-DITRA-HEAT usar una llana dentada de 6 x 6 mm.

8. Pegar la lámina Schlüter®-DITRA 25 o DITRA-HEAT. La zona de encuentro con la pared se debe sellar con la banda Schlüter®-KERDI-KEBA y Schlüter®-KERDI-COLL-L. (Ver fichas técnicas 6.1 ó 6.4).

...siguientes pasos, a partir del punto 4 de la instalación del modelo Schlüter®-KERDI-LINE-H.


Fig. 1.
Cortar el adaptador


Fig. 2.
Volver a fijar el adaptador


Fig. 3.
Insertar el elemento portador en el adaptador


Fig. 4.
Posicionar el elemento portador

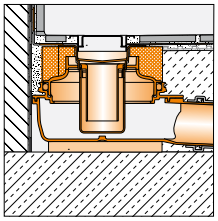
4a
Versión delante de la pared

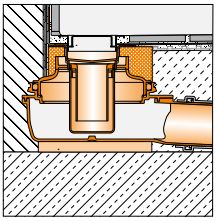
4b
Versión enrasada con la pared


Fig. 5.
Insertar la tubería


Fig. 6.
Realizar recrecido con pendiente


Fig. 7.
Aplicar adhesivo en capa fina


Fig. 8.
Pegar Schlüter®-DITRA-25 o DITRA-HEAT

Schlüter®-KERDI-LINE-F
con salida horizontal frontal

1. Coloque el retén labial en el tubo de salida del cuerpo de la canaleta. (Observe la posición)

2. Posteriormente, se coloca el cuerpo del desagüe con sifón integrado.

3. Coloque el elemento portador de la canaleta sobre un soporte llano y nivelado. Para nivelar las irregularidades y la altura, también se puede instalar y ajustar el elemento portador sobre pegotes de mortero colocados a intervalos regulares, o sobre una capa de nivelación extendida por toda la superficie. En el caso de la versión de pared, la canaleta deberá ajustarse según el grosor del revestimiento de la pared. En la versión central, el elemento portador deberá instalarse de forma simétrica con ayuda de las tiras de relleno que se suministran.

4. A continuación, conecte el cuerpo del desagüe a la bajante del edificio. Compruebe el correcto nivel del desagüe y que no existe ninguna fuga.

5. Posteriormente, se realiza un recrecido en la zona del plato de ducha con una pendiente del (2%), que deberá enrasarse con el borde superior del elemento portador de la canaleta Schlüter®-KERDI-LINE-F.

6. Una vez que el recrecido de la zona del plato de ducha sea transitable, se colocará la lámina impermeable y desolidarizante Schlüter®-DITRA 25 en capa fina (con una llana dentada de 3 x 3 mm o 4 x 4 mm). El tamaño mínimo de la baldosa será de 5 x 5 cm. (véase ficha técnica de producto 6.1).

7. Para pegar el manguito Schlüter®-KERDI, aplique sobre la impermeabilización el adhesivo impermeable Schlüter®-KERDI-COLL-L (véase ficha técnica 8.4) con una llana dentada de 3 x 3 o 4 x 4 mm, y extienda completamente sobre él, el manguito Schlüter®-KERDI. Respete el tiempo abierto del adhesivo. Los encuentros con las paredes deberán rematarse siguiendo las instrucciones del fabricante con las cintas impermeables Schlüter®-KERDI-KEBA, utilizando para ello el adhesivo Schlüter®-KERDI-COLL-L.


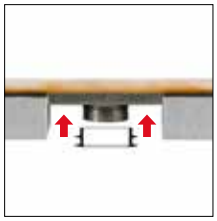
Fig 1.


Fig 2.


Fig 3.

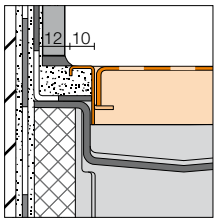

Fig. Marco de perfil

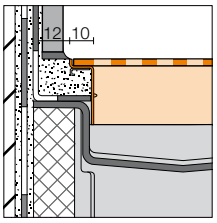

Fig. Marco de contorno


Fig 4.


Fig 4.


Fig 5.


Fig 6.


Fig 7.

Schlüter®-KERDI-LINE-V, -VS, -VOS
Salida vertical

1. Coloque el elemento portador de la canaleta sobre un soporte llano y nivelado. Para nivelar las irregularidades y la altura, también se puede instalar y ajustar el elemento portador sobre una capa de nivelación.
   En el caso de la versión de pared, la canaleta deberá ajustarse según el grosor del revestimiento de la pared.
   En la versión central, el elemento portador deberá instalarse de forma simétrica con ayuda de las tiras de relleno que se suministran.
   Nota: si se requiere aislamiento acústico, instale bajo el elemento portador un aislamiento adecuado y cubra los bordes con cinta perimetral aislante.
2. Inserte la canaleta en el elemento portador, que dispondrá de una tubería cortada a medida para ser conectada al desagüe del edificio. Sería conveniente realizar después una prueba de estanqueidad.
3. A continuación, coloque el panel de pendiente Schlüter®-SHOWER-L (-LS) contra la canaleta de desagüe Schlüter®-KERDI-LINE-V instalada, de modo que quede nivelado y enrasado con el borde superior del elemento portador (véase ficha técnica 8.8). También existe la opción de extender y nivelar una capa de mortero con pendiente, que asimismo deberá enrasarse con el borde superior del elemento portador.
4. Para pegar el manguito Schlüter®-KERDI, aplique sobre la impermeabilización contigua el adhesivo impermeable Schlüter®-KERDI-COLL-L (véase ficha técnica 8.4) con una llana dentada de 3 x 3 ó 4 x 4 mm, y extienda completamente sobre él, el manguito Schlüter®-KERDI.
   Respete el tiempo abierto del adhesivo. Los encuentros con las paredes también deberán rematarse siguiendo las instrucciones del fabricante con las cintas impermeables Schlüter®-KERDI, utilizando para ello el adhesivo Schlüter®-KERDI-COLL-L.

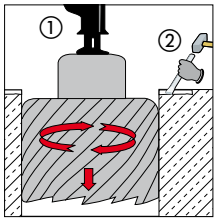

Fig. 1.
Crear una abertura en el soporte base

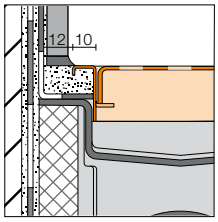

Fig. Marco de perfil

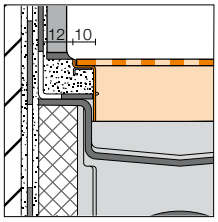

Fig. Marco de contorno


Fig. 2.
Insertar la tubería


Fig. 3.
Posicionar el panel de pendiente


Fig. 4.
Pegar el manguito con el adhesivo KERDI-COLL-L

Schlüter®-KERDI-LINE-V 50 G2
Salida vertical
Altura de agua almacenada: 50 mm

1. Definir la posición del desagüe y crear una abertura en el soporte base para el bote con salida vertical.

2. Para alcanzar la altura mínima de construcción de 48 mm se debe cortar el adaptador (Máx profundidad 90 mm) hasta un mínimo de 30 mm.

3. Volver a fijar el adaptador al elemento portador del desagüe.

4. Aplicar el adhesivo en capa fina y colocar el elemento portador para canaleta. Posibles irregularidades se pueden nivelar con pegotes de mortero. El bote de salida vertical debe estar bien fijado para evitar posibles movimientos del adaptador. Para la versión de pared se debe tener en cuenta el grosor del revestimiento. (Ver imagen 4a y 4b)

5. Realizar un recrecido con una pendiente del 2 % en el área de la ducha.

6. Aplicar una capa de adhesivo sobre el recrecido con una llana dentada de 3 x 3 ó de 4 x 4 para la lámina Schlüter®-DITRA 25. Para el pegado de la lámina Schlüter®-DITRA-HEAT usar una llana dentada de 6 x 6 mm

7. Pegar la lámina Schlüter®-DITRA 25 o DITRA-HEAT. La zona de encuentro con la pared se debe sellar con la banda Schlüter®-KERDI-KEBA y Schlüter®-KERDI-COLL-L. (Ver fichas técnicas 6.1 ó 6.4).

...siguientes pasos, a partir del punto 4 de la instalación del modelo Schlüter®-KERDILINE-H

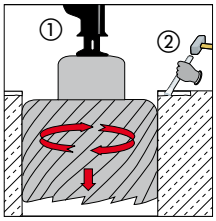

Fig. 1.
Crear una abertura en el soporte base


Fig. 2.
Cortar el adaptador

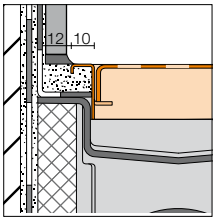

Fig. Marco de perfil

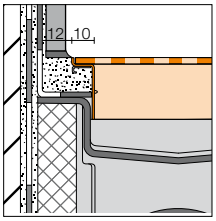

Fig. Marco de contorno


Fig. 3.
Volver a fijar el adaptador


Fig. 4.
Posicionar el elemento portador incluida la canaleta

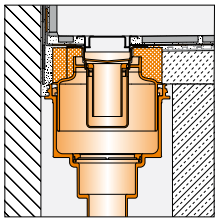
4a Versión delante de la pared

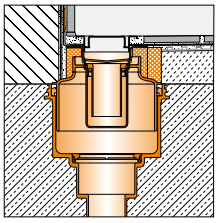
4b Versión enrasada con la pared


Fig. 5.
Realizar recrecido con pendiente


Fig. 6.
Realizar recrecido con pendiente


Fig. 7.
Realizar recrecido con pendiente

Protección contra incendios para Schlüter®-KERDI-LINE-V 50 G2 ...con Schlüter-KERDI-LINE-BS /-ZBS

Los componentes del sistema evitan según número de registro Z-19.17-1719 la propagación de un incendio entre plantas.
El anillo de protección contra incendios (Nª Art. KD BS) se introduce en el cuerpo del desagüe lineal Schlüter®-KERDI-LINE-V 50 G2.

Instalación del anillo de protección contra incendios KL BS:

1. Insertar el anillo de protección KL BS en el interior del cuerpo del desagüe (Fig. 1).

2. Insertar de nuevo la junta de sellado. En caso necesario ayudarse con el lubricante suministrado.

En combinación con el elemento de protección contra incendios (Nº Art. KD ZBS) para el sellado de pasos de forjado (diámetro 160 mm), el elemento de seguridad impide la propagación del fuego y del humo a una temperatura superior de 150ºC, a través de la espumación del elemento de sellado de paso de forjado con una resistencia al fuego R120, R90, R60, R30 (en función del techo)

La función de protección contra incendios KD ZBS es apta sólo para su instalación en combinación con el anillo de protección KD BS.

Como alternativa al elemento de protección para perforaciones se puede macizar el cuerpo del desagüe con hormigón o con mortero de cemento MG III.



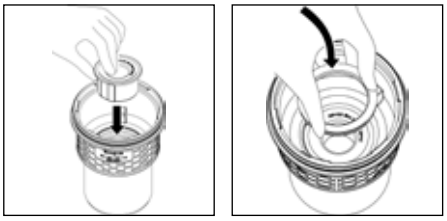





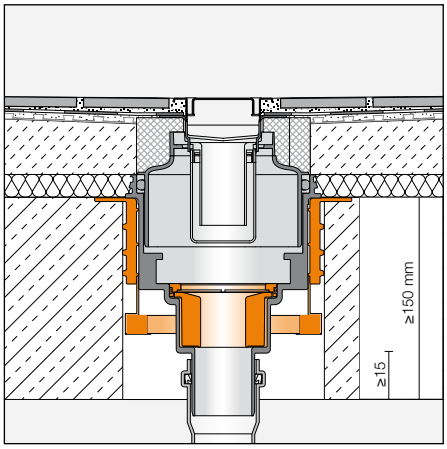

Elemento de protección contra incendios para el sellado de pasos de forjado con anillo de protección contra incendios (sólo en combinación con el anillo de protección KL BS

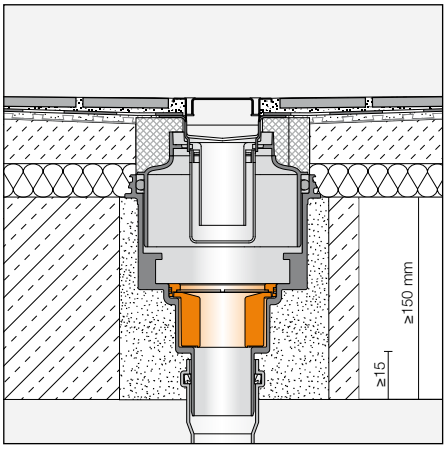

Anillo de protección contra incendios KL BS

Instalación versión pared/esquina

1. Cortar el manguito Schlüter®-KERDI para adaptarlo a la esquina

2. El manguito Schlüter®-KERDI se debe sellar con Schlüter®-KERDI-COLL-L. En la zona de esquina, reforzar la impermeabilización con la pieza de esquina interior Schlüter®-KERECK incluida en el set.

3. … y pegar la pieza con Schlüter®-KERDI-COLL-L.



Fig. 1
Cortar el manguito KERDI



Fig. 2
Pegar el manguito KERDI con KERDI-COLL-L
Cortar la pieza de esquina interior KERECK



Fig. 3
Pegar pieza de esquina interior KERECK

Instalación del marco y de la rejilla

1. Colocar el marco de contorno con la pieza especial separadora

2. Ajustar el marco a la altura adecuada con la ayuda de las piezas especiales. Ver imagen.

3. Macizar todo el perimetro del marco con cemento-cola e instalar el recubrimiento por el método del doble encolado.

4. Una vez fraguado el cemento-cola retirar la pieza especial separadora y las piezas de ajuste de altura. Por último colocar la rejilla seleccionada.

Indicación: antes de proceder a la lechada retirar la película protectora de la superficie de acero en acabado alto brillo. Los restos de cemento-cola y material de rejuntado deberán ser eliminados inmediatamente.



Fig. 1
Colocar el marco de contorno con la pieza especial separadora



Fig. 2
Ajustar el marco a la altura adecuada...

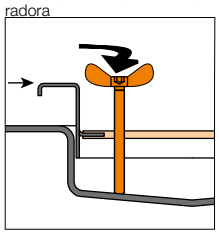

Fig. 2
ajustar al espesor del recubrimiento (Marco de perfil)

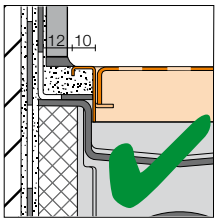

Instalación correcta
(Fig. marco de perfil)

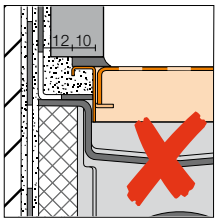

Instalación incorrecta
(Fig. marco de perfil)

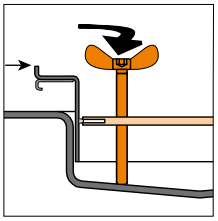

Fig. 2
ajustar al espesor del recubrimiento (Marco de contorno)

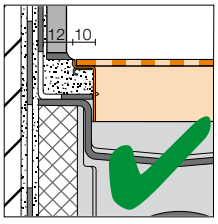

Instalación correcta
(Fig. marco de contorno)

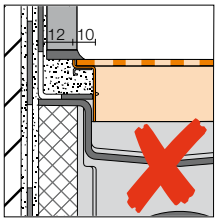

Instalación incorrecta
(Fig. marco de contorno)



Fig. 3
Macizar zona marco instalar recubrimiento por el método del doble encolado.



Fig. 4
Colocar la rejilla

Instalación Schlüter®-KERDI-LINE-D Rejilla portadora sin marco

1. Para la instalación en pared, retirar la película protectora y proceder al pegado de la tira de butílo como se muestra en la imagen.

2. A continuación, insertar la pieza espaciadora en el cuerpo de la canaleta...

3. ...y proceder al solado de la zona del plato de ducha. Los restos de cemento-cola deberán ser eliminados inmediatamente. Las zonas abiertas sin recubrimiento, deben ser enlucidas en capa fina con cemento-cola (ver nota).

4. Para su instalación en la versión de pared, el ancho (B) corresponde a la medida de la pared hasta el borde interior de la pieza espaciadora menos 1 mm. Para la versión central, el ancho (B) corresponde a los bordes interiores de la pieza espaciadora (= 50 mm). En los extremos, se puede adaptar la medida al ancho de la trama de juntas o simplemente dejar una separación a libre elección.

5. Tras el fraguado del cemento-cola, retirar la pieza espaciadora y preparar la rejilla para el pegado del recubrimiento.

6. Instalar el recubrimiento respetando en caso necesario la trama de juntas.

Nota: los restos de cemento-cola deberán ser eliminados inmediatamente. Las zonas abiertas sin recubrimiento, deben ser enlucidas en capa fina con cemento-cola.



Fig. 1
Para la versión de pared: pegar la tira de butílo.



Fig. 2
insertar pieza espaciadora en el canaleta



Fig. 3
solar la zona del plato de ducha



Fig. 4
Dimensionar el recubrimiento para la rejilla portadora...

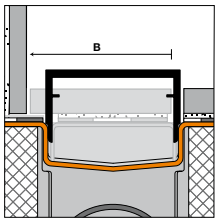

Fig. 4.
...ver descripción de la medida "B"



Fig. 5.
Preparar la rejilla con cemento-cola en capa fina



Fig. 6.
Pegar el recubrimiento respetando la trama de juntas en caso necesario.

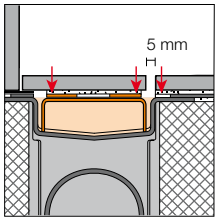

Versión pared

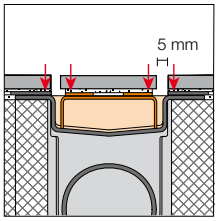

Versión central

Relación de produtos:

Canaleta

mm	500	600	700	800	900	1000	1100	1200	1300	1400	1500	1600	1700	1800
KERDI-LINE-H	•	•	•	•	•	•	•	•	•	•	•	•	•	•
KERDI-LINE-H 50 G2	•	•	•	•	•	•	•	•	•	•	•	•	•	•
KERDI-LINE-F	•	•	•	•	•	•	•	•						
KERDI-LINE-V	•	•	•	•	•	•	•	•	•	•	•	•	•	•
KERDI-LINE-V 50 G2	•	•	•	•	•	•	•	•	•	•	•	•	•	•
KERDI-LINE-VS	•	•	•	•	•	•	•	•	•	•	•	•	•	•
KERDI-LINE-VOS			•	•	•	•	•	•						

Marco de perfil/Rejilla clásica acero inoxidable alto brillo

mm	500	600	700	800	900	1000	1100	1200
Marco de perfil, H = 19 mm	•	•	•	•	•	•	•	•
Rejilla, modelo A y B	•	•	•	•	•	•	•	•
Rejilla, modelo C	•	•	•	•	•	•	•	•

Marco de contorno/Rejilla de diseño en acero inoxidable cepillado

mm	500	600	700	800	900	1000	1100	1200	1300	1400	1500	1600	1700	1800
Marco de contorno, H = 23 mm	•	•	•	•	•	•	•	•	•	•	•	•	•	•
Rejilla de diseño, Modelos E/F/G	•	•	•	•	•	•	•	•	•	•	•	•	•	•

Marco de perfil/Rejilla clásica acero inoxidable cepillado

mm	500	600	700	800	900	1000	1100	1200	1300	1400	1500	1600	1700	1800
Marco de perfil, H = 19 mm	•	•	•	•	•	•	•	•	•	•	•	•	•	•
Marco de perfil, H = 30 mm	•	•	•	•	•	•	•	•						
Rejilla, modelo A y B	•	•	•	•	•	•	•	•	•	•	•	•	•	•
Rejilla, modelo C	•	•	•	•	•	•	•	•	•	•	•	•	•	•
rejilla portadora, modelo D*	•	•	•	•	•	•	•	•	•	•	•	•	•	•

* La longitud de la rejilla deberá coincidir con la longitud de la canaleta.

Versiones

Schlüter®-KERDI-LINE-H
Desagüe horizontal con sifón integrado

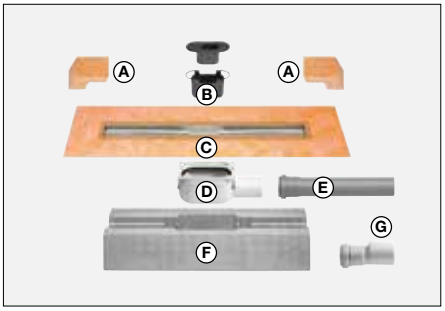

A Impermeabilización de esquinas (para encuentro con pared lateral)
B Sifón de 2 piezas
C Canaleta con manguito de impermeabilización Schlüter®-KERDI
D Bote con salida horizontal
E Tubería de desagüe
F Elemento portador para canaleta
G Conexión DN 40 a DN 50 (sólo para KERDI-LINE 40)

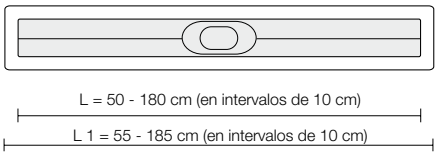

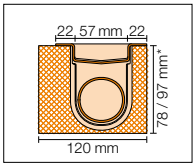

Imagen de sección versión de pared

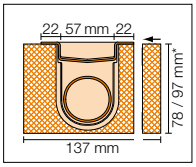

Imagen de sección versión central

*Altura del elemento portador para canaleta:
DN 40 (40 mm) = 78 mm
DN 50 (50 mm) = 97 mm

Capacidad de desagüe DN 40 según DIN 1253:
para 2 cm de agua acumulada = 0,5 l/s (30 l/min)
para 1 cm de agua acumulada = 0,42 l/s (25 l/min)
Altura de agua almacenada en el sifón 25 mm

Capacidad de desagüe DN 50 según DIN 1253:
para 2 cm de agua acumulada = 0,6 l/s (36 l/min)
para 1 cm de agua acumulada = 0,57 l/s (34 l/min)
Altura de agua almacenada en el sifón 30 mm

Schlüter®-KERDI-LINE-H 50 G2
Desagüe lineal de salida horizontal con sifón integrado

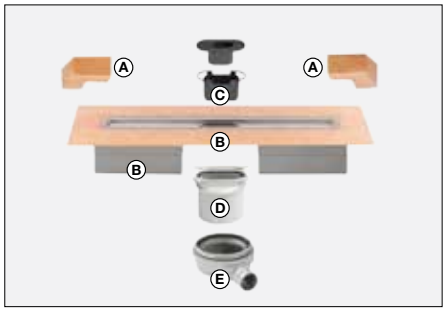

Capacidad de desagüe DN 50 según DIN 1253:
para 2 cm de agua acumulada = 0,8 l/s (48 l/min)
para 1 cm de agua acumulada = 0,72 l/s (43 l/min)
Altura de agua almacenada en el sifón 50 mm

A Impermebilización de esquinas (para encuentro con pared lateral)
B Canaleta con manguito de impermeabiliazción y elemento portador
C Sifón de dos piezas
D Adaptador
E Bote con salida horizontal

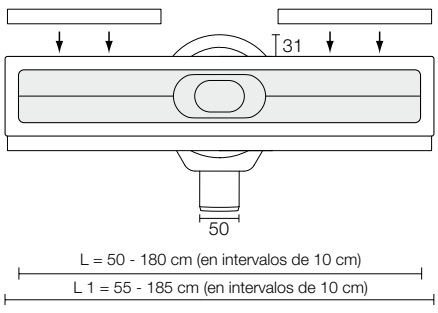

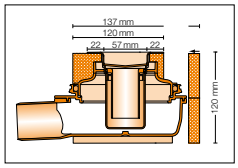

Imagen de sección

Schlüter®-KERDI-LINE-F

Desagüe horizontal con sifón integrado en el cuerpo de desagüe

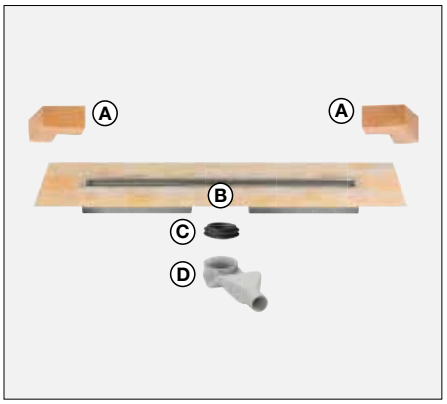

Capacidad de desagüe DN 40 según DIN 1253:
para 2 cm de agua acumulada = 0,45 l/s (26 l/min)
para 1 cm de agua acumulada = 0,42 l/s (25 l/min)
Altura de agua almacenada 25 mm

A Impermeabilización de esquinas (para encuentro con pared lateral)
B Canal con impermeabilización y elemento portador
C Retén labial
D Cuerpo del desagüe con sifón integrado

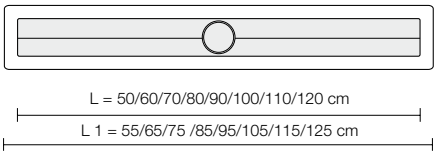

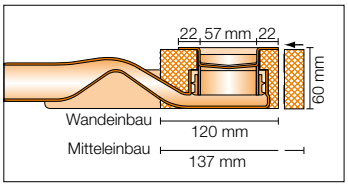

Imagen de sección

Schlüter®-KERDI-LINE-V

Desagüe vertical con sifón integrado

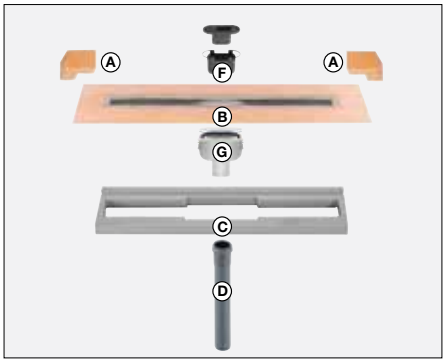

Capacidad de desagüe DN 50 según DIN 1253:
para 2 cm de agua acumulada = 0,8 l/s (48 l/min)
para 1 cm de agua acumulada = 0,75 l/s (45 l/min)
Altura de agua almacenada en el sifón 30 mm

A Impermeabilización de esquinas (para encuentro con pared lateral)
B Canaleta con manguito de impermeabilización Schlüter®-KERDI
C Elemento portador para canaleta
D Tubería de desagüe
F Sifón de 2 piezas
G Bote con salida vertical

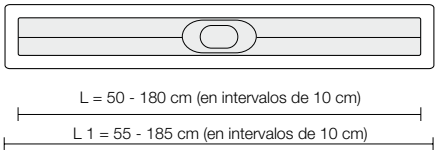

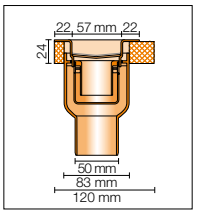

Imagen de sección versión de pared

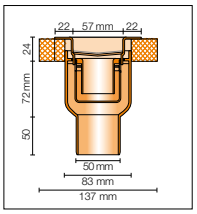

Imagen de sección versión central

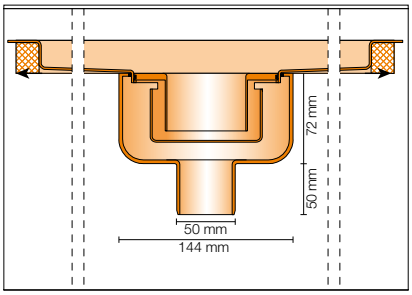

Imagen de sección trasversal versión de pared/ central

Schlüter®-KERDI-LINE-VS /-VOS
Desagüe vertical con sifón

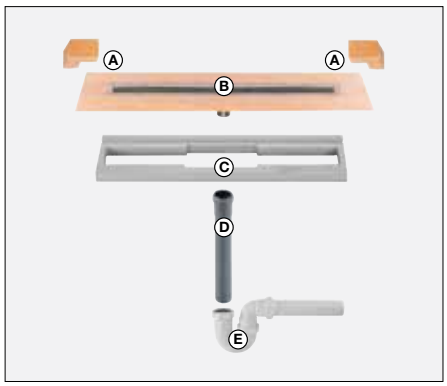

Capacidad de desagüe DN 50 según DIN 1253:
para 2 cm de agua acumulada = 1,0 l/s (60 l/min)
para 1 cm de agua acumulada = 0,95 l/s (57 l/min)
Altura de agua almacenada en el sifón 50 mm

A Impermeabilización de esquinas (para encuentro con pared lateral)
B Canaleta con impermeabilización Schlüter®-KERDI
C Elemento portador para canaleta
D Tubería de desagüe
E Sifón vertical

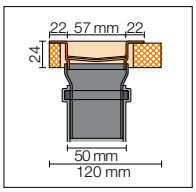

Imagen de sección versión de pared

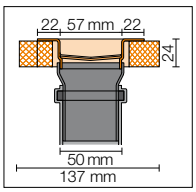

Imagen de sección versión central

Schlüter®-KERDI-LINE-VS

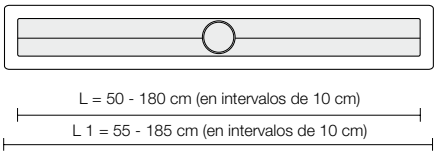

L = 50 - 180 cm (en intervalos de 10 cm)
L 1 = 55 - 185 cm (en intervalos de 10 cm)

Schlüter®-KERDI-LINE-VOS

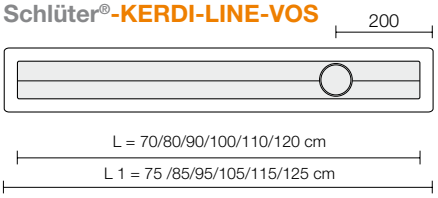

L = 70/80/90/100/110/120 cm
L 1 = 75 /85/95/105/115/125 cm

Schlüter®-KERDI-LINE-V 50 G2
Desagüe vertical con sifón integrado

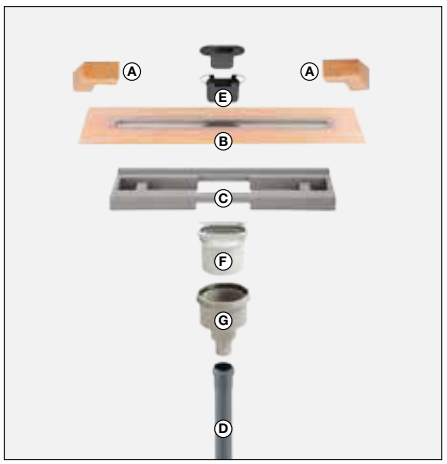

Capacidad de desagüe DN 50 según DIN 1253:
para 2 cm de agua acumulada = 1,0 l/s (60 l/min)
para 1 cm de agua acumulada = 0,95 l/s (57 l/min)
Altura de agua almacenada en el sifón 50 mm

A Impermebilización de esquinas (para encuentro con pared lateral)
B Canaleta con manguito de impermeabiliazción y elemento portador
C Elemento portador
D Tubería de desagüe
E Sifón de dos piezas
F Adaptador
G Bote con salida horizontal

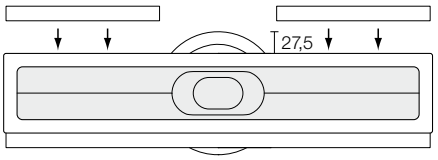

L = 50 - 180 cm (en intervalos de 10 cm)
L 1 = 55 - 185 cm (en intervalos de 10 cm)

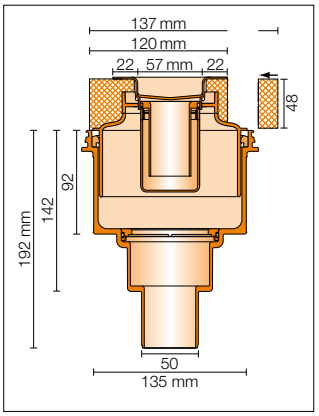

Imagen de sección

Marco, H= 19 mm
cepillado o alto brillo
... para grosores del recubrimiento entre 3 y 15 mm



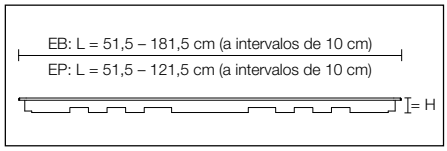

Marco, H= 30 mm
cepillado
... para grosores del recubrimiento entre 13 y 25 mm



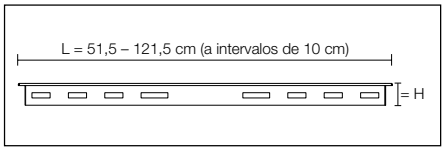

Rejilla de diseño A
cepillado o alto brillo



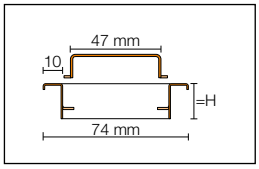

Rejilla de diseño B
cepillado o alto brillo



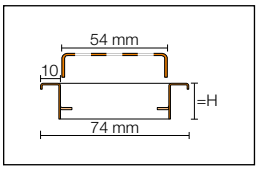

Rejilla de diseño C
cepillado o alto brillo
... para recubrimientos hasta 10 mm de grosor



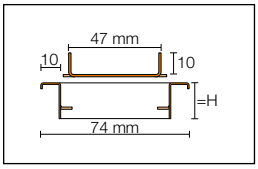

Rejilla portadora de diseño D (sin marco)
... apto para todos los grosores
de recubrimientos



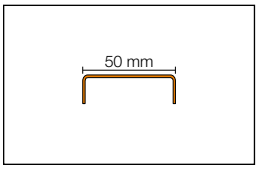

* La longitud de la rejilla deberá coincidir con la longitud de la canaleta.

Marco de contorno, H = 23 mm
Acero inoxidable V4A
... para espesores de recubrimiento entre 6 y 18 mm



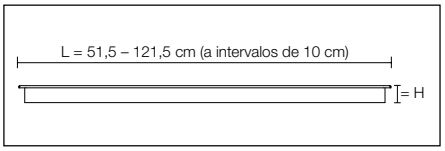

Rejilla de diseño, modelo FLORAL (E)
Acero inoxidable cepillado



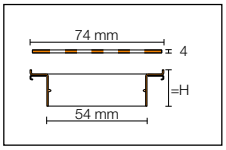

Rejilla de diseño, modelo CURVE (F))
Acero inoxidable cepillado



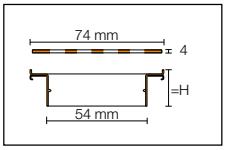

Rejilla de diseño, modelo PURE (G)
Acero inoxidable cepillado



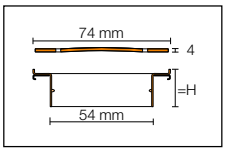

Texto para prescripción:

Suministrar _____uds. de Schlüter®-KERDI-LINE como sistema de desagüe lineal fabricado en acero inoxidable V4A con un manguito Schlüter®-KERDI adherido de fábrica sobre el ala de fijación, de manera que quede enrasado con el panel de pendiente o el recrecido con Schlüter®-KERDI-LINE -H o -V, sobre el recrecido con Schlüter®-KERDI-LINE–H, -H 50 G2, -F, -V, -VS, VOS, V 50 G2 para su iuso en interiores,

■ en la entrega a la pared
■ en el centro de la superficie
■ con salida horizontal
■ DN 40 ■ DN 50
■ con salida vertical
■ con sifón integrado
■ con sifón externo

e instalar el sistema, incluidos los marcos y rejillas correspondientes.

Longitud:

■ 50 cm ■ 60 cm ■ 70 cm ■ 80 cm
■ 90 cm ■ 100 cm ■ 110 cm ■ 120 cm
■ 130 cm ■ 140 cm ■ 150 cm ■ 160 cm
■ 170 cm ■ 180 cm

Marco de perfil/Rejilla clásica

■ 19 mm para grosores del recubrimiento entre 3 -15 mm, cepillado, alto brillo
■ 19 mm para grosores del recubrimiento entre 3 -15 mm, cepillado

como parte de la superficie ajustando a la altura correcta y

■ A Modelo A cerrado, cepillado, alto brillo
■ B Modelo B perforado, cepillado, alto brillo
■ C Modelo C para revestimientos de cerámica, cepillado, alto brillo
■ D Modelo D rejilla portadora (sin marco)

…suministrada e instalada profesionalmente.

Marco de contorno/Rejilla de diseño

■ 23 mm para grosores del recubrimiento entre 6 -18 mm
■ como parte de la superficie ajustando a la altura correcta y
■ Con rejilla de diseño:
■ FLORAL (E), cepillado
■ CURVE (F), cepillado
■ PURE (G), cepillado

…suministrada e instalada profesionalmente.

N° art.: _____
Material: _____ €/ud.
Mano de obra: _____ €/ud.
Precio total: _____ €/ud.

Texto de prescripción de accesorios:

_____unidades
Schlüter®-KERDI DRAIN KL BS como anillo de protección contra incendios según norma para su montaje en el set de desagüe lineal KLV 50 G2 para la prevención de la propagación del fuego con una resistencia al fuego
R120, R90, R60, R(30) dependiendo del forjado
.. . la ejecución se realizará según indican las instrucciones y detalla el fabricante.
N° art.: _____
Material: _____ €/ud.
Mano de obra: _____ €/ud.
Precio total: _____ €/ud.

Texto de prescripción de accesorios:

_____unidades
Schlüter®-KERDI DRAIN KD ZBS como elemento de protección contra incendios para el paso de forjados según norma para una perforación del forjado de ø 160 mm y que evita puentes acústicos en combinación con el set
de desagüe lineal KLV 50 G2
. . la ejecución se realizará según indican las instrucciones y detalla el fabricante.
N° art.: _____
Material: _____ €/ud.
Mano de obra: _____ €/ud.
Precio total: _____ €/ud.



Art. Nº 553484 – Edición 09/17 – Cualquier nueva edición reemplazará a esta versión.

Schlüter-Systems KG · Schmölestraße 7 · D-58640 Iserlohn · Tel.: +49 2371 971-261 · Fax: +49 2371 971-112 · www.schlueter-systems.com

Schlüter-Systems S. L. · Apartado 264 · Ctra. CV 20 Villarreal - Onda, km 6,2 · 12200 Onda (Castellón)
Tel.: +34 964 24 11 44 · Fax: +34 964 24 14 92 · info@schluter.es · www.schluter.es