COLOTOOL®

E

P

MANUAL PROFESIONAL

MANUAL PROFISSIONAL

ELEVADOR DE PLACAS

ELEVADOR DE PLACAS DE GESSO



Carga máx.

68 kg

ATENCIÓN: LEA ATENTAMENTE LAS INSTRUCCIONES ANTES DEL USO DE ESTE ARTÍCULO, ES FUNDAMENTAL PARA SU SEGURIDAD Y PARA QUE EL PRODUCTO LE SEA SATISFACTORIO.

ATENÇÃO: LEIA ATENTAMENTE AS INSTRUÇÕES ANTES DA UTILIZAÇÃO DESTE PRODUTO, É ESSENCIAL PARA A SUA SEGURANÇA E PARA A O PRODUTO PARA A SUA SATISFAÇÃO.

Ref. 25010

ELEVADOR DE PLACAS COLOTOOL®

Introducción

El ELEVADOR DE PLACAS COLOTOOL® permite a una sola persona elevar una placa de yeso de hasta 4,90 x 1,20 m. La placa puede ser elevada hasta una altura máxima de 4,60 m. para facilitar la carga la estructura de sujeción de placas puede bajar hasta los 86 cm del suelo y puede soportar hasta un máximo de 68 kg.

Estas instrucciones explican cómo montar el ELEVADOR DE PLACAS COLOTOOL®, su funcionamiento, cómo desmontarlo después de su uso para facilitar su transporte, su mantenimiento y almacenamiento. Lea detenidamente este documento prestando especial atención a las precauciones importantes, antes de utilizar esta herramienta.

Altura mínima	Altura máxima	Carga Máxima	Carga de placas
0,86 m	4,60 m	68 kg	Hasta 4,90 x 1,20 m

Ensamblaje

El ELEVADOR DE PLACAS COLOTOOL® se suministra con varios componentes que deben ser ensamblados previamente.

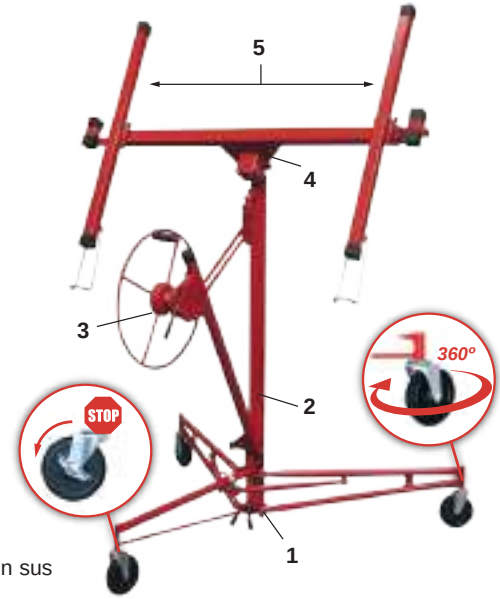

COMPONENTES PRINCIPALES

1. Base trípode con ruedas giratorias 360º y freno bloqueador.
2. Armazón con secciones elevables.
3. Cabestrante
4. Estructura Bastidor para sujeción de placas
5. Dos soportes para instalar en la estructura de sujeción de placas.

Procedimiento de ensamblaje

1. Instalación de la base del trípode:

a. Coloque la base del trípode en el suelo, apoyada en sus tres ruedas.

b. Presione hacia abajo la horquilla central y sin soltar gire las dos patas hacia afuera hasta comprobar que han quedado completamente abiertas.

c. Con el fin de que la base del trípode no se mueva baje el tope como se muestra en la foto de la derecha. *(fig.1)*

d. Antes de continuar con el montaje compruebe que la base ha quedado perfectamente extendida y las patas estén bloqueadas.


fig.1



2. Coloque el armazón en los dos ángulos en "V" en la parte inferior de la base del trípode, y baje el armazón 2,5 cm aprox. hasta que quede asegurado por los ángulos.

Antes de continuar, asegúrese de que el armazón está fijado hasta el fondo y que esté bien sujeto por los ángulos.

3. Fije la manivela a la rueda del cabrestante. Apriete la tuerca y luego retírela ligeramente para que la manivela gire libremente.

4. Coloque el conjunto del cabrestante en su posición de trabajo:


fig.2

a. Sujete la rueda del cabrestante y el brazo del freno como se muestra. *(fig.2)* Gire la rueda del cabrestante hacia adelante ligeramente mientras levanta el brazo del freno para liberar el freno.

b. Levante el brazo del freno hasta el final. Agarre el poste del cabrestante y sujete firmemente el brazo del freno con el pulgar.

c. Coloque su mano derecha en la parte superior del armazón. Siga agarrando el brazo del freno según sea necesario para evitar el retroceso del cable, y tire del conjunto del cabrestante hacia usted.

d. Cuando el cabrestante esté completamente extendido (lejos de la carcasa del armazón), suelte el brazo del freno y aleje el gancho de retención para que deje de asegurar las secciones extensibles dentro de la carcasa del armazón.

5. Presione el conjunto del cabrestante ligeramente hacia atrás, hacia el armazón. Esto automáticamente engancha el bloqueo de la barra de deslizamiento para mantener el cabrestante completamente extendido.


fig.3

Antes de continuar, asegúrese de que el bloqueo de la barra de deslizamiento esté completamente acoplado, es decir, que haya girado en el sentido de las agujas del reloj lo máximo posible.

6. Instale el soporte donde se alojarán las placas. Inserte el poste metálico en la abertura superior del armazón. Fije el soporte a la estructura formando una “T” asegurándose el bastidor esté firmemente sujeto sobre el perno de la base.

A continuación puede colocar los brazos que soportarán las placas de yeso: deslice las pletinas cónicas en los soportes cónicos del bastidor. Presione cada brazo hacia adelante y asegúrese que quede firmemente anclado (estos brazos son intercambiables). *(fig.3)*

Seguridad

ATENCIÓN:

ADVERTENCIA: Para evitar lesiones graves, utilice el sentido común y siga las siguientes precauciones a la hora de utilizar el ELEVADOR DE PLACAS COLOTOOL®.

SIEMPRE

· Lea SIEMPRE estas instrucciones antes de trabajar con esta herramienta y preste mucha atención a todas las advertencias incluídas en este manual.

· Inspeccione SIEMPRE la unidad cuidadosamente antes de cada uso diario, prestando un atención especial a la condición del cable. Si el cable está deteriorado, sustituir inmediatamente por uno original (Ref. 25010C)

- SIEMPRE permita que el elevador alcance la temperatura ambiente del lugar donde se va a trabajar antes de su uso (mover la herramienta de un lugar frío a uno más caliente, puede causar condensación, y esto podría afectar al buen funcionamiento del freno del elevador).

· Asegurese SIEMPRE que el mecanismo de frenado esté limpio y seco antes de utilizar la herramienta.

· SIEMPRE mantenga libre de obstáculos alrededor del área dónde se va a realizar el trabajo.

· Esté SIEMPRE atento a los posibles obstáculos en la parte superior cuando levante la placa de yeso.

· Utilice SIEMPRE, casco, guantes y gafas de seguridad cuando utilice esta herramienta.



NUNCA

· NUNCA usar el elevador para otro uso que no sea levantar placas de yeso.

· NUNCA levante más de una placa de yeso laminado a la vez.

· NUNCA levante un peso mayor a 68 Kg.

Esta herramienta se utiliza únicamente para elevar placas de yeso. Cualquier otro uso o mal uso y/o modificación con componentes no originales y no conformes para ésta herramienta puede provocar lesiones graves. El fabricante declina toda responsabilidad para los daños provocados por un uso no conforme.

USO

ADVERTENCIA: Antes de usar el ELEVADOR DE PLACAS COLOTOOL® deberá inspeccionarlo minuciosamente con especial atención en el estado del FRENO y del CABLE.

Siempre antes de que vaya a usar el elevador:
-Inspeccione la unidad cuidadosamente para ver si hay desgaste o daños. Preste especial atención al cable y al freno.
-Asegúrese de que el elevador está a la misma temperatura que el área donde se va a realizar el trabajo.
-Asegúrese de que el tambor del freno del cabrestante esté limpio y seco antes de usarlo.

1. Desbloquee las ruedas. Presione hacia abajo la horquilla central y sin soltar haga pivotar los dos pies, hacia los extremos hasta comprobar que han quedado completamente abiertos.

2. Baje el tope de los pies del elevador para evitar que se mueva.

3. Extienda las barras estabilizadoras para poder cargar las placas de yeso. Para ello accione el pasador para liberar cada barra estabilizadora. Una vez cargada vuelva a asegurar el pasador para asegurar que las barras estabilizadoras no se muevan. *(fig.4)* Para extender un estabilizador, tire del pasador de bloqueo hasta que pueda deslizar el estabilizador hacia fuera. El pasador de bloqueo se puede encajar para bloquear el estabilizador en una de las tres posiciones: totalmente retraído; extendido 61 cm o extendido 84 cm. Para evitar que se dañen, siempre retraiga completamente los estabilizadores antes de transportar o almacenar el elevador.



fig.4

IMPORTANTE: No cargue nunca una placa de yeso ni haga funcionar el elevador si los pasadores de bloqueo no están enganchados en una de sus tres posiciones, o si los estabilizadores están extendidos más allá de la posición de 84 cm.

4. Abra el gancho de soporte en cada cruceta para apoyar la placa de yeso cuando se está cargando, o cuando el soporte de placas está inclinado y a continuación cargue las placas de yeso. *(fig.5)*. Para evitar dañarlos, cierre siempre el gancho del soporte antes de transportar o almacenar el elevador.



fig.5

5. El bloqueo de la barra deslizante mantiene el conjunto del cabrestante en su posición de funcionamiento (totalmente extendido). Para plegar el conjunto del cabrestante contra el armazón al desmontar la unidad para su transporte o almacenamiento, desactive el bloqueo girándolo en sentido contrario a las agujas del reloj mientras levanta la barra deslizante. Cuando vuelva a montar la unidad para su funcionamiento, al extender el conjunto del cabrestante hasta el final y luego presionarlo ligeramente hacia el armazón, el bloqueo quedará automáticamente activado. No apriete nunca la tuerca del bloqueo de la barra deslizante, o no podrá plegar la unidad para su transporte y almacenamiento.

6. Gire la rueda hasta alcanzar la altura deseada. El freno estará en todo momento accionado cuando deje de girar la rueda. Para bajar el soporte, controle la rotación hacia atrás del cabrestante agarrando la manivela de la rueda mientras levanta cuidadosamente el brazo de freno para ir liberándolo.

7. Para permitir que el soporte se incline (al cargar un panel de yeso, o para elevar el panel a una pared lateral o a un techo inclinado, o para retirar el soporte del armazón), gire el pestillo de inclinación hacia fuera y hacia abajo. Para bloquear el soporte en el bastidor sin inclinarlo, gire el pestillo hacia arriba para encajar el perno en el soporte. Cuando está en el nivel (sin inclinación), el soporte también se inclinará hasta 10° de lado.

8. Una vez colocada la placa se procederá a bajar el bastidor vacío. Sujete firmemente el asa de la rueda con la mano derecha para que pueda realizar el giro hacia atrás del cabrestante. A continuación sujete con la mano izquierda la manivela del freno y libérela con cuidado hasta que baje el bastidor a la altura deseada.

IMPORTANTE: Lea las precauciones importantes antes de utilizar el elevador.

COLOTOOL®

Cable de respuesto Ref. 25010C



Cable de repuesto para ELEVADOR DE PLACAS COLOTOOL®, fabricado en acero de alta calidad, con 5,55 metros de largo y un grosor de 3 mm de diámetro. Fácil de instalar.

Inspeccione SIEMPRE el elevador cuidadosamente antes de cada uso diario, prestando un atención especial a la condición del cable. Si el cable está deteriorado, sustituir inmediatamente por uno original.

Largo	Grosor	Peso	Resistencia a la tensión
5,55 m	Ø 3 mm	0, 19 Kg.	1.670 N/mm²

INSTRUCCIONES PARA SUSTITUIR EL CABLE DEL ELEVADOR DE PLACAS

¿Cómo retirar el cable usado o deteriorado del elevador de placas?

Suelte la tensión del cable hasta que pueda aflojar el cable de la lengüeta de amarre en el cabrestante. Saque el cable a través del orificio en el tambor del cabrestante. (*fig.1*)



fig.1

¿Cómo instalar un cable nuevo en el elevador de placas?.

1. Introduzca el extremo libre (engarzado) del cable del accesorio cable hacia abajo en el bolsillo cerca de la parte superior de la carcasa del armazón. (*fig.2*)

IMPORTANTE: El cable debe pasar por encima de la parte superior de la polea.

2. Tire del cable a través de la cavidad y deslice las secciones extensibles hacia abajo.

3. Pase el extremo libre del cable por debajo y alrededor del cubo del cabrestante, y luego a través del agujero en el tambor del cabrestante. (*fig.3*)

4. Aplane el casquillo de aluminio y asegure el extremo del cable firmemente dentro del tambor.

5. Gire el cabrestante

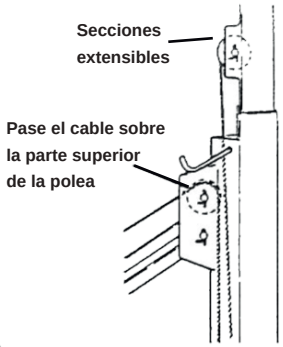

fig.2

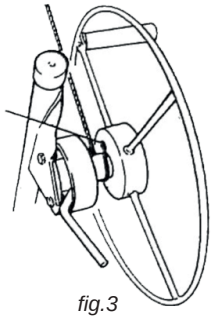

fig.3

ATENCIÓN:

Para evitar lesiones graves, el cable debe pasar por encima de La parte superior de la polea en la cavidad del armazón.

Desmontaje

Para desmontar el elevador de placas de yeso para su transporte o almacenamiento compacto:

1. Gire el soporte de placas hasta el fondo.

2. Deslice los estabilizadores del soporte hasta que se enganchen.

3. Cierre los ganchos de soporte.

4. Retire las crucetas presionando la lengüeta del muelle en la parte inferior y deslizando las crucetas fuera del encaje cónico.

5. Desbloquee el pestillo de inclinación del soporte. Levántelo (unos 7,5 cm) hasta que pueda retirarlo del bastidor.

6. Gire la rueda del cabrestante una vuelta completa hacia adelante. Esto elevará la sección extensible interior.

7. Desbloquee el conjunto del cabrestante levantando la barra de deslizamiento con la mano izquierda mientras gira el bloqueo de la barra de deslizamiento en sentido contrario a las agujas del reloj con la mano derecha.

8. Mantenga el bloqueo de la barra deslizante en esta posición de desbloqueo. Y presione hacia abajo las secciones extensibles del bastidor con la mano izquierda. El conjunto del cabrestante se moverá hacia la carcasa del armazón.

9. Baje las secciones extensibles hasta el final. Gire hacia arriba el gancho de retención y gire las secciones extensibles un poco hacia arriba hasta que estén aseguradas por el gancho.

10. Sujete el gancho de retención con la mano izquierda. Y gire el cabrestante hacia adelante con la mano derecha. El conjunto del cabrestante se plegará contra el armazón. Cuando la barra de deslizamiento entre en contacto con el armazón, apriete el cable girando más la rueda (lo suficiente como para mantener el conjunto del cabrestante en esta posición).

11.Levante con cuidado el armazón / el cabrestante 2,5 cm. aproximadamente para liberarlo de la base del trípode.

12. Para plegar la base, presione hacia la horquilla central y gire las patas delanteras hacia adentro hasta que se bloqueen en la posición cerrada.

Mantenimiento

Inspeccione el cable antes de cada jornada de trabajo. Sustitúyalo por un cable original de repuesto, ante la primera señal de desgaste o deterioro. Es recomendable aplicar aceite en las poleas de cable. Nunca permita que el aceite o grasa entre en contacto con la superficie del tambor de freno del cabrestante. Si las secciones extensibles del bastidor no funcionan con suavidad, aplique un poco de parafina en las superficies de deslizamiento.

IMPORTANTE: Guarde siempre el ELEVADOR DE PLACAS COLOTOOL® en un área seca y protegida. Desmóntelo para un almacenamiento más compacto.

Garantía

Será efectiva durante 1 año, ante los posibles defectos de fabricación, contando como inicio la fecha de compra indicada en la factura original de compra.

Declaración de conformidad

NOGOSA SOLUCIONES CONSTRUCTIVAS (PAVINOVEL, S.L.U.) declara con este documento que el ELEVADOR DE PLACAS COLOTOOL®, (Ref. 25010), por su concepción y fabricación es conforme a las especificaciones de seguridad. Toda modificación de la herramienta realizada sin previo aviso anula esta declaración.



Altura mínima de carga

860 mm

Kg

Carga máx.

68 kg

Altura máxima

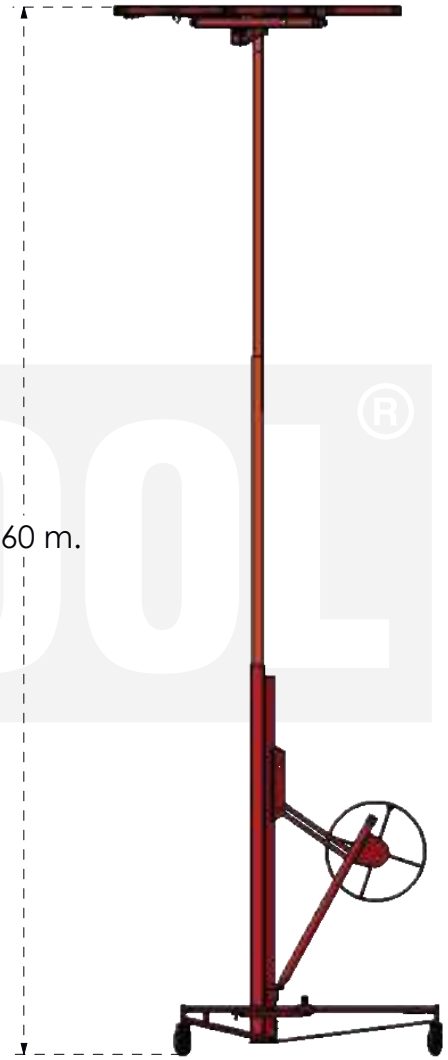

4,60 m.

Altura mínima
1840 mm



ELEVADOR DE PLACAS COLOTOOL®

Introdução

El ELEVADOR DE PLACAS COLOTOOL® permite a uma única pessoa levantar uma placa de gesso até 4,90 x 1,20m. A prancha pode ser levantada até uma altura máxima de 4,60 m. Para facilitar o carregamento, a estrutura de suporte da prancha pode ser baixada até 86 cm do chão e pode suportar até um máximo de 68 kg.

Estas instruções explicam como montar o ELEVADOR DE PLACAS COLOTOOL®, o seu funcionamento, como desmontá-lo após utilização para facilitar o transporte, manutenção e armazenamento. Leia atentamente este documento, prestando especial atenção às precauções importantes, antes de utilizar esta ferramenta.

Altura mínima	Altura máxima	Carga Máxima	Carga de paneles
0,86 m	4,60 m	68 kg	Até 4,90 x 1,20 m

Montagem

O ELEVADOR DE PLACAS COLOTOOL® é fornecido com vários componentes que devem ser pré-montados.

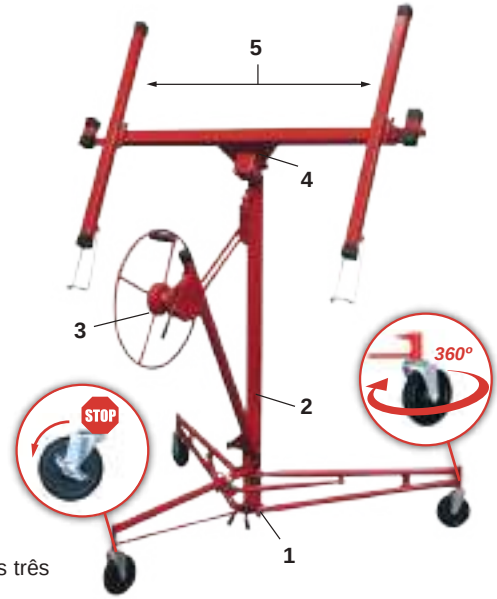

PRINCIPAIS COMPONENTES

1. Base de tripé com rodas giratórias de 360º e travão de bloqueio.
2. Estrutura com secções elevatórias.
3. Guincho
4. Estrutura para fixação de paneles
5. Dois suportes para instalação na estrutura de fixação de placas.

Procedimento de montagem

1. instalação da base do tripé:

a. Colocar a base do tripé no solo, apoiada pelas suas três rodas.

b. Carregar no garfo central e, sem soltar, rodar as duas pernas para fora até estarem completamente abertas.

c. A fim de evitar que a base do tripé se mova, baixar a paragem como mostra a imagem à direita. *(fig.1)*

d. Antes de proceder à montagem, verificar se a base está totalmente estendida e se as pernas estão trancadas no lugar.



fig.1



2. Colocar a estrutura nos dois ângulos em "V" no fundo da base do tripé, e baixar a estrutura aprox. 2,5 cm até ser fixado pelos ângulos.

Antes de prosseguir, certifique-se de que a estrutura está fixa até ao fundo e que está bem presa nas esquinas.

3. Fixar a manivela à roda do guincho. Apertar a porca e depois recuar ligeiramente para permitir que a manivela gire livremente.

4. Colocar a montagem do guincho na sua posição de trabalho:


fig.2

a. Fixar a roda do guincho e o braço do travão como mostrado. *(fig.2)* Rodar ligeiramente a roda do guincho para a frente enquanto se levanta o braço do travão para libertar o travão.

b. Levantar o braço do travão até ao fim. Segure o poste do guincho e segure firmemente o braço do travão com o polegar.

c. Coloque a mão direita na parte superior da moldura. Continuar a agarrar o braço do travão conforme necessário para evitar o recuo do cabo, e puxar o conjunto do guincho na sua direcção.

d. Quando o guincho estiver completamente estendido (longe da caixa do estrutura), soltar o braço do travão e mover o gancho de retenção para longe, de modo a que este já não fixe as secções extensíveis dentro da caixa da estrutura.

5. Empurrar o conjunto do guincho ligeiramente para trás em direcção à estrutura. Isto engata automaticamente o fecho da barra deslizante para manter o guincho totalmente estendido.


fig.3

Antes de prosseguir, certifique-se de que a barra de deslizamento está totalmente engatada, ou seja, que rodou no sentido dos ponteiros do relógio na medida do possível.

6. Instalar a estrutura onde as placas serão alojadas. Inserir o poste metálico na abertura superior da estrutura. Fixar o suporte à estrutura em forma de "T", certificando-se de que a estrutura está bem presa ao parafuso de base.

A seguir pode fixar os braços que suportarão as placas de gesso: deslize as placas cónicas para dentro dos suportes cónicos na estrutura. Empurrar cada braço para a frente e certificar-se de que está firmemente ancorado (estes braços são intercambiáveis). *(fig.3)*

Seguridade

ATENÇÃO:

AVISO: Para evitar lesões graves, usar o bom senso e observar as seguintes precauções ao utilizar o ELEVADOR DE PLACAS COLOTOOL®.

SEMPRE

- Leia SEMPRE estas instruções antes de trabalhar com este instrumento e preste muita atenção a todos os avisos contidos neste manual.
- SEMPRE inspecciona cuidadosamente a unidade antes de cada dia de utilização, prestando especial atenção ao estado do cabo. Se o cabo estiver danificado, substitua-o imediatamente imediatamente com um original (Ref. 25010C).
- Permitir SEMPRE que o elevador atinja a temperatura ambiente do local onde vai ser operada antes de ser utilizada (deslocar a ferramenta de um local frio para um local mais quente pode causar condensação, e isto pode afectar o funcionamento correcto do travão do elevador).
- Certifique-se SEMPRE de que o mecanismo de travagem está limpo e seco antes de utilizar a ferramenta utilizando a ferramenta.
- SEMPRE manterem-se afastados de obstruções em torno da área onde o trabalho deve ser realizado.
- Esteja SEMPRE ciente de possíveis obstáculos no topo ao levantar a placa de gesso cartonado.
- SEMPRE use capacete, luvas e óculos de segurança ao utilizar esta ferramenta.



NUNCA

- NUNCA utilizar a talha para qualquer outro fim que não seja levantar placas de gesso cartonado.
- NUNCA levantar mais do que uma placa de gesso de cada vez.
- NUNCA levantar um peso superior a 68 kg.

Esta ferramenta só é utilizada para elevar placas de gesso cartonado. Qualquer outra utilização ou má utilização e/ou modificação com componentes não originais e não conformes para esta ferramenta pode resultar em lesões graves. O fabricante declina qualquer responsabilidade por danos causados por utilização não conforme.

USO

ADVERTÊNCIA: Antes de utilizar o ELEVADOR DE PLACAS COLOTOOL® deve inspeccioná-lo minuciosamente com especial atenção ao estado do TRAVÃO e do CABO.

Sempre antes de utilizar o elevador:
-Inspeccionar cuidadosamente a unidade para desgaste ou danos. Prestar especial atenção ao cabo e ao travão.
-Certifique-se de que o elevador está à mesma temperatura que a área onde o trabalho deve ser realizado.
-Certifique-se de que o tambor de travão do guincho está limpo e seco antes de usar.

1. Desbloquear as rodas. Carregar no garfo central e, sem soltar, rodar os dois pés em direcção às extremidades até estarem completamente abertos.

2. Baixar a paragem do pé do elevador para evitar que se mova.

3. Ampliar as barras estabilizadoras para que as placas de gesso possam ser carregadas. Para tal, puxar o pino para libertar cada barra estabilizadora. Uma vez carregado, voltar a fixar o pino para assegurar que as barras estabilizadoras não se movem. *(fig.4)*
Para prolongar um estabilizador, puxe o pino de bloqueio até que possa deslizar o estabilizador para fora. O pino de bloqueio pode ser engatado para bloquear o estabilizador numa de três posições: totalmente retraído; estendido 61 cm ou estendido 84 cm. Para evitar danos, retrair sempre totalmente os estabilizadores antes de transportar ou armazenar o elevador.


fig.4

IMPORTANTE: Nunca carregar a placa de gesso ou operar o elevador se os pinos de bloqueio não estiverem engatados numa das suas três posições, ou se os pinos de bloqueio forem estendidos para além da posição de 84 cm.

4. Abrir o gancho de suporte em cada travessa para suportar a placa de gesso quando esta está a ser carregada, ou quando o suporte da placa é inclinado e depois carregar as placas de gesso. *(fig.5)*. Para evitar danos, fechar sempre o gancho no suporte antes de transportar ou armazenar o elevador.


fig.5

5. A barra de deslizamento mantém o conjunto do guincho na sua posição de funcionamento (totalmente estendida). Para dobrar a montagem do guincho contra a estrutura ao desmontar a unidade para transporte ou armazenamento, desengatar a fechadura rodando-a no sentido contrário ao dos ponteiros do relógio enquanto se levanta a barra deslizante. Ao remontar a unidade para operação, prolongando o conjunto do guincho até à saída e depois pressionando ligeiramente para dentro da estrutura, a fechadura será automaticamente engatada. Nunca aperte a porca de fecho deslizante, ou não conseguirá dobrar a unidade para transporte e armazenamento.

6. Rodar a roda até se atingir a altura desejada. O travão será sempre accionado quando parar de rodar a roda. Para baixar o suporte, controlar a rotação para trás do guincho agarrando a pega da roda enquanto se levanta cuidadosamente o braço do travão para o libertar.

7. Para permitir a inclinação do suporte (ao carregar a parede seca, ou para elevar o painel para uma parede lateral ou tecto inclinado, ou para remover o suporte da prateleira), rodar o trinco de inclinação para fora e para baixo. Para fixar o suporte na prateleira sem o inclinar, rodar o trinco para cima para engatar o parafuso no suporte. Quando nivelado (sem inclinação), o suporte também se inclinará até 10° de lado a lado.

8. Uma vez colocada a placa de gesso cartonado, baixar a estrutura vazia. Segure firmemente a pega da roda com a mão direita para que possa travar a rotação para trás do guincho. Em seguida, segure a pega do travão com a mão esquerda e solte-a cuidadosamente até que o quadro seja baixado até à altura desejada.

IMPORTANTE: Leia as precauções importantes antes de utilizar o elevador.

COLOTOOL®

Cabo de substituição Ref. 25010C



Cabo de substituição para ELEVADOR DE PLACAS COLOTOOL®, feito de aço de alta qualidade, 5,55 metros de comprimento e 3 mm de espessura de diâmetro. Fácil de instalar.

SEMPRE inspecciona cuidadosamente o elevador de placas de gesso antes de cada utilização diária, prestando especial atenção ao estado do cabo. Se o cabo estiver danificado, substitui-lo imediatamente por um original.

Comprimento	Espessura	Peso	Resistência à tracção
5,55 m	Ø 3 mm	0, 19 Kg.	1.670 N/mm²

INSTRUÇÕES PARA A SUBSTITUIÇÃO DO CABO DO ELEVADOR DE PLACAS

Como remover o cabo usado ou danificado do elevador de placas?

Solte a tensão no cabo até que possa afrouxar o cabo de aço da lingueta de amarração no guincho. Puxar a corda através do buraco do tambor do guincho (fig.1).



fig.1

Como instalar um novo cabo no elevador de placas?

1. Insira a extremidade livre (crimpada) do cabo acessório do cabo no bolso perto da parte superior da caixa da estrutura (fig.2) (fig.2).

IMPORTANTE: O cabo deve passar sobre a parte superior da roldana.

2. puxar o cabo através do bolso e deslizar as secções extensíveis para baixo.

3. Passe a extremidade livre do cabo por baixo e à volta do cubo do guincho, e depois através do buraco no tambor do guincho. (fig.3)

4. Aplanar o casquilho de alumínio e fixar firmemente a extremidade do cabo no interior do tambor.

5. Rodar o guincho

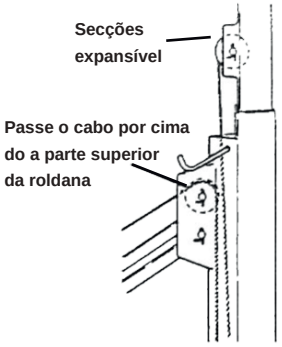

fig.2

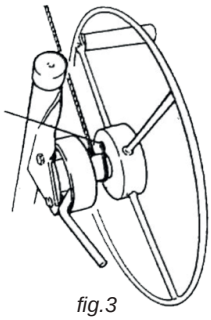

fig.3

ATENÇÃO:

Para evitar ferimentos graves, a o cabo deve passar por cima O topo da roldana no a cavidade da estrutura.

Desmontagem

Para desmontar o elevador de placas de gesso para transporte ou armazenamento compacto:

1. Virar o suporte da placa até ao fim.

2. Deslize os estabilizadores para fora do suporte até que se fixem no lugar.

3. Fechar os ganchos do suporte.

4. Remover as cruzes pressionando a lingueta de mola no fundo e deslizando as cruzes para fora da tomada cónica.

5. Desbloquear o trinco de inclinação no suporte. Levantá-lo (cerca de 7,5 cm) até que possa ser removido da moldura.

6. Rodar a roda do guincho uma volta completa para a frente. Isto irá aumentar a secção extensível no interior.

7. Desbloquear o conjunto do guincho levantando a barra deslizante com a mão esquerda enquanto roda o fecho da barra deslizante no sentido contrário ao dos ponteiros do relógio com a mão direita.

8. Segurar o fecho da barra deslizante nesta posição desbloqueada. E pressione para baixo nas secções extensíveis com a mão esquerda. A montagem do guincho irá deslocar-se para a caixa da armação.

9. Baixar as secções de extensão até ao fim. Rodar o gancho de retenção para cima e rodar ligeiramente para cima as secções de extensão até serem fixadas pelo gancho.

10. Segure o gancho de retenção com a sua mão esquerda. E balançar o guincho para a frente com a mão direita. A montagem do guincho irá dobrar-se contra a armação. Quando a barra deslizante contactar a armação, apertar o cabo girando mais a roda (o suficiente para manter o conjunto do guincho nesta posição).

11. Levantar cuidadosamente a estrutura / guincho cerca de 2,5 cm para o libertar da base do tripé.

12. Para dobrar a base, pressionar em direcção à forquilha central e rodar as pernas dianteiras para dentro até que se fechem na posição fechada.

Manutenção

Inspeccionar o cabo antes de cada dia de trabalho. Substitui-la por um cabo sobresselente original ao primeiro sinal de desgaste ou dano. É aconselhável aplicar óleo nas roldanas de cordas. Nunca deixar que óleo ou gordura entre em contacto com a superfície do tambor de travão do guincho. Se as secções extensíveis da estrutura não funcionarem suavemente, aplicar um pouco de parafina nas superfícies deslizantes.

IMPORTANTE: Mantenha sempre o ELEVADOR DE PLACAS COLOTOOL® numa zona seca e protegida. Desmontar para um armazenamento mais compacto.

Garantia

Será eficaz durante 1 ano, contra possíveis defeitos de fabrico, a partir da data de compra indicada na factura de compra original.

Declaração de conformidade

NOGOSA SOLUCIONES CONSTRUCTIVAS (PAVINOVEL, S.L.U.) declara que o ELEVADOR DE PLACAS COLOTOOL® (Ref. 25010), pela sua concepção e fabrico, está em conformidade com as especificações de segurança. Qualquer modificação do instrumento sem aviso prévio invalidará esta declaração.

COLOTOOL®

NOGOSA
SOLUCIONES CONSTRUCTIVAS

Calle La Serreta, 67 (Pol. Ind. El Fondonet) · 03660 NOVELDA (Alicante) Spain
T. +34 96 560 77 68 / +34 96 560 55 69 | cial@nogosa.com | www.nogosa.com