GM-A

DESCRIPCIÓN DE PRODUCTO

- Galga de aluminio para marco de placa solar

CARACTERÍSTICAS



- Galga destinada a complementar como apoyo externo a las grapas de fijación para paneles solares montadas en los extremos de fila.
- Perfil extruido en aluminio EN AW 6063-T6.
- Para uso en exteriores.
- Diseño robusto con montaje acoplado al perfil grapa, para asegurar de forma fiable las placas solares de los extremos en cada fila de la instalación.
- Longitud de perfil en función de altura de marco de la placa solar a instalar.
- Disponible para alturas de marco de 30, 35 y 40 mm, otras medidas consultar disponibilidad bajo pedido.

APLICACIONES / COMPLEMENTOS MONTAJE



PGSA26

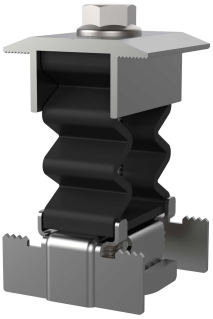

KFRSC3050

Se emplea como galga de apoyo para las grapas de fijación de placas solares situadas en los extremos de fila.

Posee un diseño específico para acoplarse al **PGSA26** “perfil grapa” tanto cuando se instala por separado como cuando forma parte del kit **KFRSC3050** “grapa de fijación rápida”.

La medida de longitud del perfil galga debe ser igual a la altura de marco de las placas a instalar.

EJEMPLOS DE APLICACIÓN

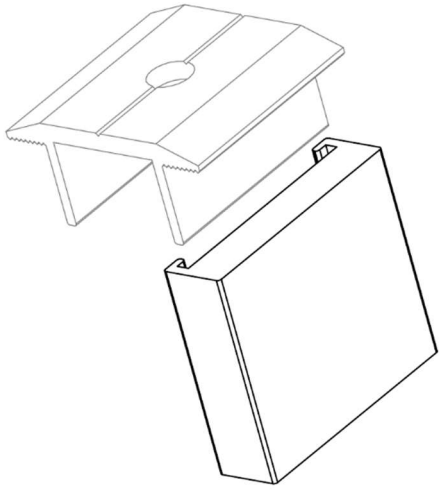

Ejemplo de aplicación 1: montaje sobre PGSA26 perfil grapa.

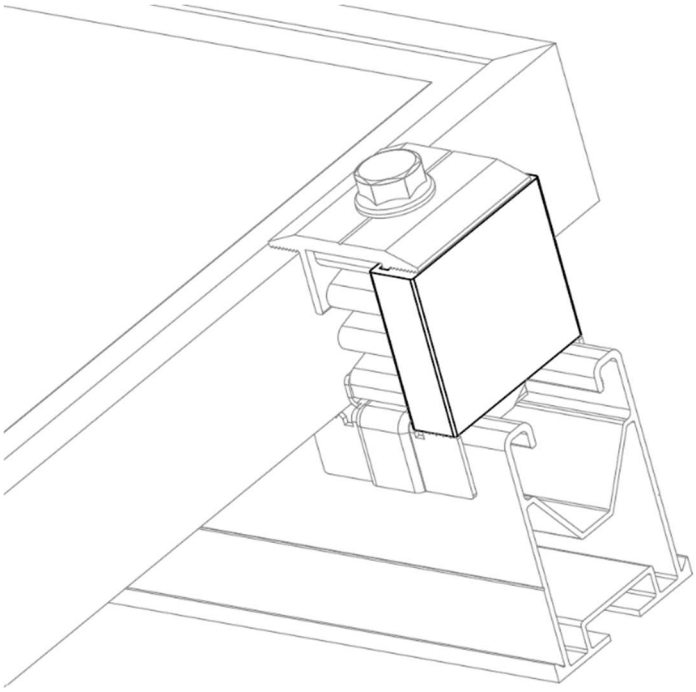

Ejemplo de aplicación 2: montaje sobre KFRSC3050 grapa de fijación rápida.

1.GAMA

ITEM	CÓDIGO	FOTO	DESCRIPCIÓN	ALTURA	MATERIAL
1	GMA030		Galga de aluminio para marco de placa solar	30 mm	Aluminio 6063-T6
	GMA035			35 mm	
	GMA040			40 mm	

2.DATOS DE INSTALACIÓN

2.1 GM-A — Galga de aluminio para marco de placa solar



Material	Compatible	
		
Aluminio 6063-T6	**PGSA26** Perfil grapa	**KFRSC3050** Grapa fijación rápida

Tabla de medidas

Código	A (mm)	B (mm)	C (mm)	E1 (mm)	E2 (mm)	L (mm)
GMA030	45	12,5	8,5	1,5	2	30
GMA035	45	12,5	8,5	1,5	2	35
GMA040	45	12,5	8,5	1,5	2	40

Plano

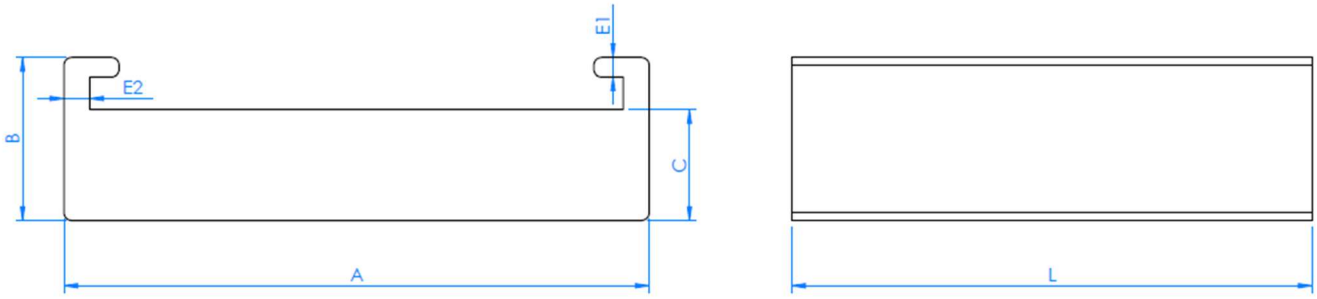

Propiedades mecánicas material

	Límite elástico $F_{y0,2}$ (N/mm²)	Carga de rotura F_u (N/mm²)	Módulo elástico E (N/mm²)	Modulo elástico transversal G (N/mm²)	Coef. de dilatación lineal α_L (μ m / C°)	Peso específico ρ (Kg/m³)
Aluminio EN AW6063-T6	225	270	69.500	26.200	23,3	2.710

Propiedades mecánicas perfil.

	Área S (cm²)	Mom. de inercia I_X (cm4)	Mom. de inercia I_Y (cm4)	Mom. resistente W_X (cm³)	Mom. resistente W_Y (cm³)	Peso lineal W (kg/m)
 GM-A	4,05	0,32	7,75	0,40	3,44	1,09