TERREAL

Romane Canal

Tuile à ressaut / 12 au m²



La tuile de référence
du grand Ouest



Coloris Ton mêlé Atlantique

Tuile à ressaut / 12 au m²

Romane Canal

La Romane Canal dispose d'un galbe ample et puissant accentué par un pureau apparent très court typique du sud de la France. Largement répandue sur tout le grand Sud-Ouest, elle est appréciée pour sa facilité de mise en œuvre, sa gamme d'accessoires de pose à sec et sa capacité à capter les différentes lumières du jour.

La tuile de référence du grand Ouest

Coloris Rouge naturel



La Romane Canal à l'essentiel

1 RC

Type	Double emboîtement Double recouvrement
Pureau longitudinal (cm)	38,5
Pureau latéral (cm)	21,9
Nombre de tuiles au m²	12
Poids unitaire (kg)	3,7
Masse au m² (kg)	45
Liteaux (ml/m²)	2,6
Pose à joints	Joints droits
Nombre de tuiles par palette*	240
Pente minimale théorique** *En zone 1 situation protégée avec écran. Rampant ≤ 6,5 m (projection horizontale).*	19 % / 10,76°

** Le nombre de tuiles par palette est donné à titre indicatif.*
*** Pour le tableau complet des pentes minimales, se référer aux pages suivantes.*
Les dimensions des tuiles admettent une tolérance normative de +/- 2%

- **Galbe ample et puissant.**
- **Pureau apparent très court** grâce à son ressaut.
- **Rapport légèreté / résistance exceptionnel** pour une tuile fortement galbée.
- **Grande régularité.**
  Large gamme d'accessoires de pose à sec.

Conforme à la norme NF EN 1304 / Imperméabilité : classe 1 / Résistance au gel : niveau 1, 150 cycles (EN 539-2) Tuile siliconée / La tuile Romane Canal bénéficie de la marque NF, option Faible Pente, permettant la pose à des pentes plus faibles que celles mentionnées dans la norme NF P 31-202 (DTU 40.21).

« Une large gamme d'accessoires de sous-faîtage pour une finition 100 % terre cuite esthétique et performante. »




Vieilli Languedoc


Vieilli castel


Ton mêlé Atlantique


Rose charentais


Vieilli occitan


Rouge


Vieilli Gascogne


Brun rustique


Pays d'Oc
(disponible sur commande)


Vieilli terroir
(disponible sur commande)

Note de prescription

Les tuiles seront en terre cuite, à emboîtements de type romane à ressaut. Elles auront l'aspect suivant :

- *Le galbe devra obligatoirement être à ressaut.*
- *En aucun cas, les galbes simples (sans ressaut) ne seront admis.*
- *Les parties de courant seront à fond plat.*
- *Nombre de tuiles au m² : 12.*
- *Tuile disposant obligatoirement de la marque NF, option faible pente.*

- Plus d'informations
- Note de prescription détaillée
- Références chantiers

Photographies non contractuelles.

Accessoires

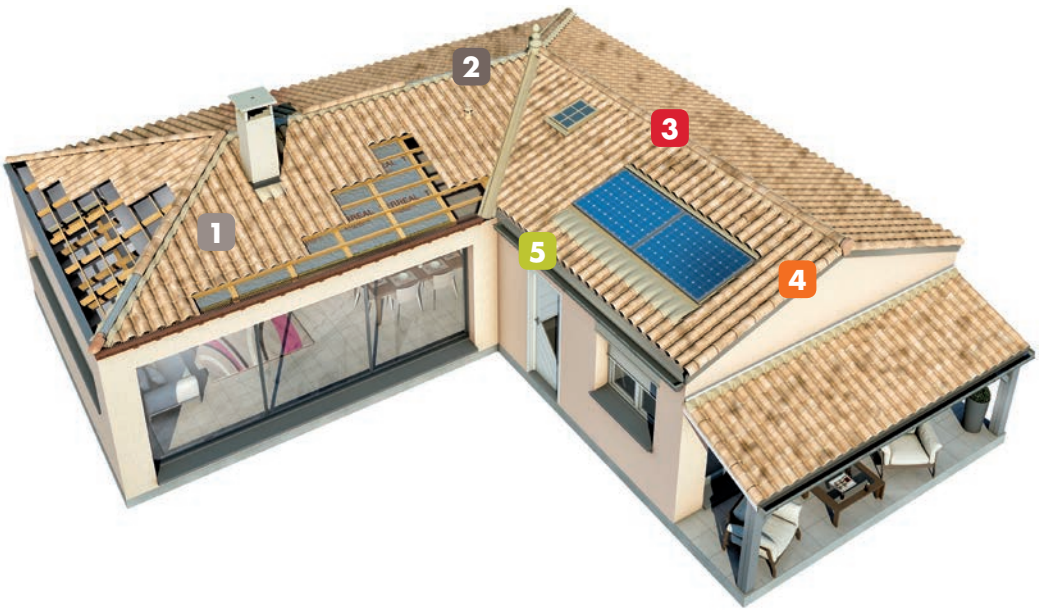

1 Plain-carré

3 RC
Tuile demi-pureau
4,7 au ml / 2,1 kg

2 RC
Tuile 3/4 pureau
3,2 kg

61 RC
Tuile chatière (section ventilation 18 cm²) / 4,1 kg

641 RC
Tuile à douille Ø 130
4,1 kg

65 RC
Tuile à douille O 150 / 3,8 kg

673 RC
Tuile double à douille Ø 200
7,55 kg

671 RC
Tuile double à douille Ø 220
7,5 kg

642 XT
Lanterne (chapiteau) Ø 130
5,5 kg

660 XT
Lanterne (chapiteau) Ø 150
5,5 kg

674 XT
Lanterne Ø 200 (chapiteau)
5,95 kg (sur commande)

672 XT
Lanterne Ø 220 (chapiteau)
5,97 kg (sur commande)

78 XT
Chaterne-chapeau Ø 130
1,85 kg

782 PXT
Chaterne-plateau Ø 130
2,85 kg

955 XX - COBRA
Connecteur aéraulique de VMC pour tuile à douille terre cuite Ø 150 mm. Raccordements Ø 125 mm ou Ø 160 mm

2 Sous-faîtières

53 RC
Sous-faîtière
4,7 au ml / 3,7 kg

55 RC
Sous-faîtière 1/2 pureau
4,7 au ml / 2,1 kg

555 RC
Sous-faîtière 3/4 pureau
4,7 au ml / 2,8 kg

182 XT
Rive shed
2,5 au ml / 2,7 kg

3 Faîtières-arêtiers

292 XT
Faîtière ventilation porte-poinçon
3,6 kg

338 XT
Faîtière shed
2,5 au ml / 3,55 kg

336 XT
Arêtier
3 au ml / 2,55 kg

326 XT
Arêtier ventilation
3 au ml / 2,5 kg

88 XT
About d'arêtier
3 au ml / 2,65 kg

450 XT
About d'arêtier ventilation
2,45 kg

485 XT
Porte-poinçon 3 branches universel / 3,75 kg

488 XT
Porte-poinçon 4 branches universel / 3,65 kg

Accessoires de toitures

Lahe-Roll
Closoirs souples ventilés 100 % aluminium - Largeurs 210 / 280 / 320 / 370 mm

Lahe-Pro Alu
Closoirs rigides ventilés bavette aluminium - Largeurs bavette 90 / 120 / 140 mm

Lahe-Pro Plomb
Closoirs rigides ventilés bavette plomb - Largeurs bavette 90 / 120 / 140 mm

Support de liteau
Maintien du liteau sur faîtage et arêtier Réglable de 30 à 45 mm - Orientable, se cloue à cheval sur la fermette

Support de liteau bois
À clouer directement sur la poutre faîtière - Longueur 230 mm, largeur 40 mm

Clip pour faîtière
Maintien de la tuile faîtière Se visse directement sur le closoir

Closoir d'égout PVC
Ventilation linéaire basse Protège des rongeurs et des oiseaux - Hauteur 85 / 100 mm

Liteau ventilé PVC
Ventilation linéaire basse Protège des rongeurs et des oiseaux



	FRONTONS DE RIVES			ABOUT DE FAÎTIÈRE
	Équerres	Rondes	Bardelis	
FAÎTIÈRES CONIQUES				
FAÎTIÈRES CYLINDRIQUES				

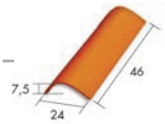

30 XT
Faîteau
2,8 au ml / 3,2 kg

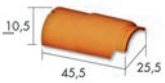

291 XT
Faîtière ventilation + clip
2,5 au ml / 3,5 kg

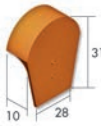

35 XT
Fronton de rive verticale équerre
2,6 kg

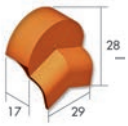

38 XT
Fronton de rive ronde
2,3 kg

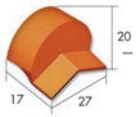

40 XT
Fronton de rive bardelis
2,3 kg

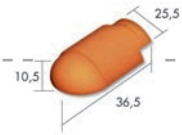

391 XT
About de faîtière ventilation
2,65 kg



491 XT
Poinçon pomme de pin N°3
hauteur 35 / 2,2 kg



494 XT
Poinçon aiguille N°1
3,05 kg

4 Rives



21 XT
Rive équerre gauche
2,6 au ml / 2,8 kg



22 XT
Rive équerre droite
2,6 au ml / 2,8 kg



13 LC
Rive ronde à ressaut gauche
2,6 au ml / 3 kg



14 LC
Rive ronde à ressaut droite
2,6 au ml / 3 kg



18 LC
Rive bardelis gauche
2,6 au ml / 2,3 kg



19 LC
Rive bardelis droite
2,6 au ml / 2,3 kg



151 RC
Double de rive + clip
2,6 au ml / 5,1 kg



154 RC
Double de rive d'égout
5,4 kg



15 RC
Double de rive de raccordement
5,25 kg



251 RC
Double de rive 3/4 pureau de raccordement / 3,5 au ml / 4,3 kg



252 RC
Double de rive demi-pureau
2,9 kg



552 RC
Double de rive sous-faîtière
4,9 kg



553 RC
Double de rive sous-faîtière demi-pureau / 2,75 kg



554 RC
Double de rive sous-faîtière 3/4 pureau / 3,95 kg



262 XT
About de rive shed gauche
2,6 kg



272 XT
About de rive shed droite
2,6 kg

5 Egout



721 RC
Tuile d'égout cornet fermé
4,7 au ml / 3,7 kg



724 RC
Tuile sablière (gargouille)
4,7 au ml / 2,75 kg



725 RC
Tuile chéneau
4,7 au ml / 3,7 kg

Divers



71 RC
Tuile en verre
3,7 kg

Pour les clips de faîtières et crochets pour tuiles, se référer au Guide Canal et Grands Moules du Sud.

Écrans de sous-toiture

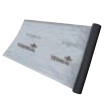

Esterre 60 HPV
Écran de sous-toiture respirant HPV
résistance R2 (rlx 1,50 m x 50 m)

Esterre MAX 90 HPV
Écran de sous-toiture respirant HPV
haute résistance R3 (rlx 1,50 m x 50 m)

Esterre réfléchissant 60 HPV
Écran de sous-toiture réfléchissant
respirant HPV
résistance R2 (rlx 1,50 m x 50 m)

Esterre 60 HPV (plus)
Écran de sous-toiture respirant HPV
résistance R2 (rlx 1,50 m x 50 m)
avec doubles bandes adhésives

Sorties de toit



Sortie de toit
Sortie de Toit 400 x 400 carrée
crépie standard
Conduit LGI Ø 230mm

Plaque d'étanchéité
Plaque d'étanchéité adaptée
à la tuile

Les codes indiqués vous aideront dans votre commande / Les cotes indiquées sont les dimensions hors-tout en cm et sont données à titre indicatif.

Informations techniques & mise en œuvre

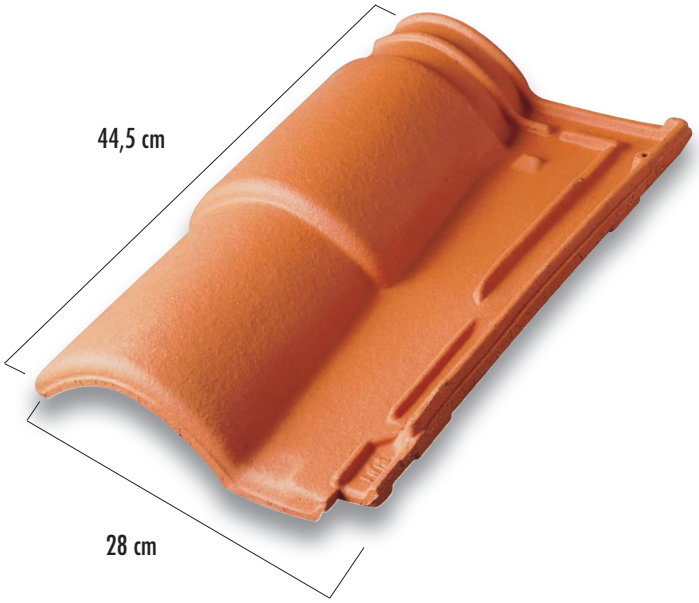

Répartition longitudinale

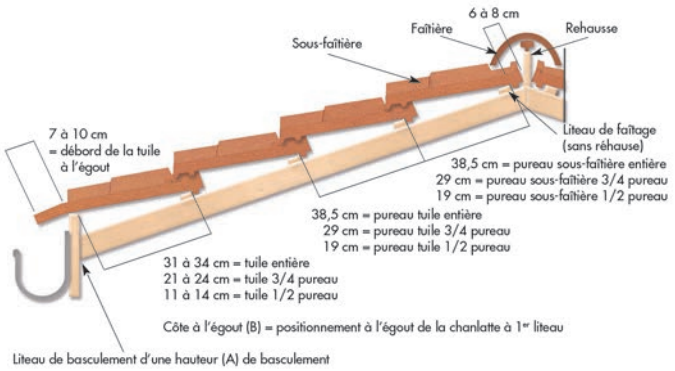

Calcul du nombre de chatières

PRINCIPE D'ISOLATION DANS LES COMBLES		NOMBRE DE TUILES DE VENTILATION		61 RC 18 cm²	
SURFACE PROJETÉE AU SOL		100 m²	150 m²	200 m²	250 m²
Cas n°1	Isolation rapportée au plancher sans sous-toiture	11	17	22	28
Cas n°2	Isolation rapportée au plancher avec sous-toiture				
Cas n°4	Isolation sous la couverture avec sous-toiture				
Cas n°5	Isolation sous la couverture avec sous-toiture HPV et pare-vapeur continu				
Cas n°3	Isolation sous la couverture sans sous-toiture	19	28	37	47

Le nombre de chatières est arrondi à l'entier supérieur, conformément aux recommandations du DTU.
Voir notre guide Grands Moules du Sud pour l'utilisation de ce tableau.

Hauteur de basculement à l'égout

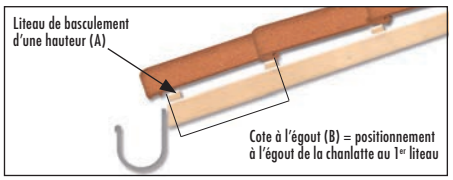

HAUTEUR DE BASCULEMENT À L'ÉGOUT								
TUILE ET TUILES D'AJUSTEMENT	Tuile 1/2 pureau		Tuile 3/4 pureau			Tuile entière		
Cote à l'égout (B) en cm	11	14	21	22	24	31	32	34
Hauteur de basculement (A) en cm	0,7	0,8	1,1	1,2	1,3	1,6	1,7	1,8

Afin de donner aux tuiles d'égout la même pente que celle des tuiles de plain carré, elles doivent reposer sur un basculement dont la hauteur dépasse le plan des liteaux d'une valeur "A" que l'on détermine en fonction de la côte à l'égout.

Pentes minimales admissibles

ZONES D'APPLICATION		TUILE FORTEMENT GALBÉE / BÉNÉFICIANT DE LA MARQUE NF, OPTION FAIBLE PENTE					
		SANS ÉCRAN			AVEC ÉCRAN		
		Rampants jusqu'à 6,50 m de projection horizontale (%/°)	Rampants > 6,50 m jusqu'à 9,50 m de projection horizontale (%/°)	Rampants > 9,50 m jusqu'à 12 m de projection horizontale (%/°)	Rampants jusqu'à 6,50 m de projection horizontale (%/°)	Rampants > 6,50 m jusqu'à 9,50 m de projection horizontale (%/°)	Rampants > 9,50 m jusqu'à 12 m de projection horizontale (%/°)
ZONE 1	Situation protégée	22 / 12,41	26 / 14,57	27 / 15,11	19 / 10,76	22 / 12,41	23 / 12,95
	Situation normale	25 / 14,04	28 / 15,64	32 / 17,74	21 / 11,86	24 / 13,50	27 / 15,11
	Situation exposée	33 / 18,26	35 / 19,29	42 / 22,78	28 / 15,64	30 / 16,70	36 / 19,80
ZONE 2	Situation protégée	24 / 13,50	28 / 15,64	30 / 16,70	21 / 11,86	24 / 13,50	26 / 14,57
	Situation normale	27 / 15,11	32 / 17,74	35 / 19,29	23 / 12,95	27 / 15,11	30 /16,70
	Situation exposée	37 / 20,30	39 / 21,31	45 / 24,23	32 / 17,74	33 / 18,26	39 / 21,31
ZONE 3	Situation protégée	27 / 15,11	30 / 16,70	35 / 19,29	23 / 12,95	26 / 14,57	30 / 16,70
	Situation normale	30 / 16,70	36 / 19,80	40 / 21,80	26 / 14,57	31 / 17,22	34 / 18,78
	Situation exposée	40 / 21,80	43 / 23,27	50 / 26,57	34 / 18,78	37 / 20,30	43 / 23,27

Ces pentes sont valables pour des rampants dont la longueur de projection horizontale n'excède pas 12 m. Pour les longueurs supérieures (cf. DTU 40.21 § 5.2) nous consulter. La tuile Romane Canal bénéficie de la marque NF, option Faible Pente, permettant la pose à des pentes plus faibles que celles mentionnées dans la norme NF P 31-202 (DTU 40.21).



Faîtages d'appentis

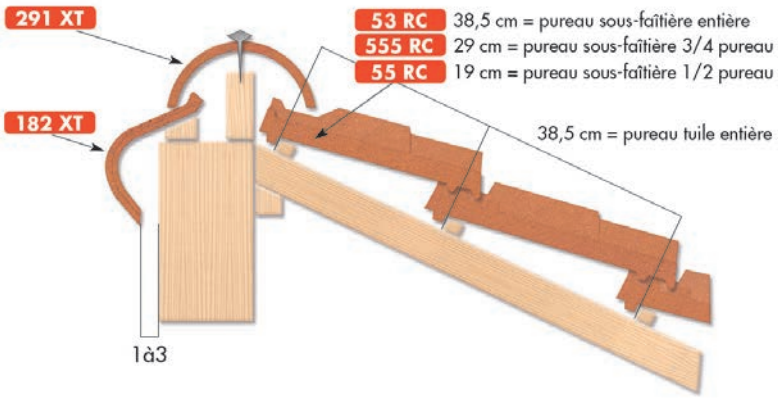

Rives

Rives verticales

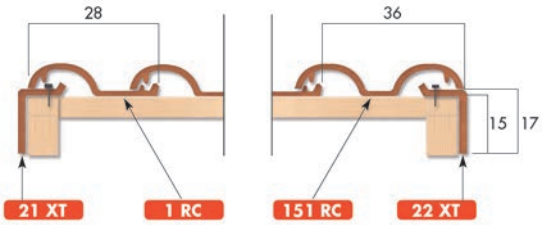

Rives bardelis à ressaut

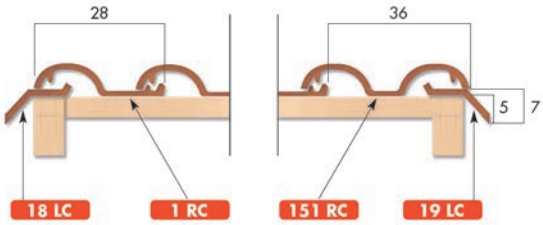

Rives rondes à ressaut

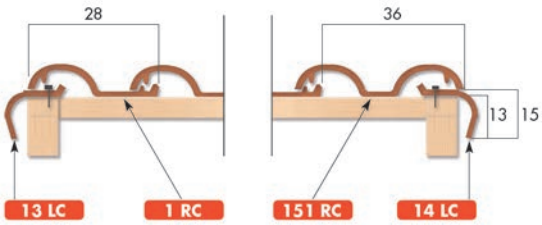

Égout

Tuile d'égout

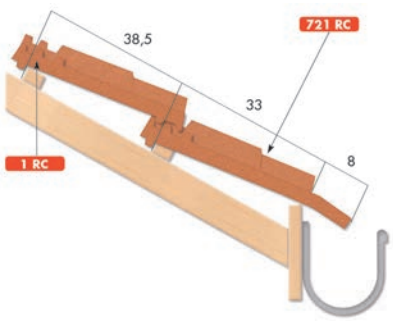

Tuile sablière

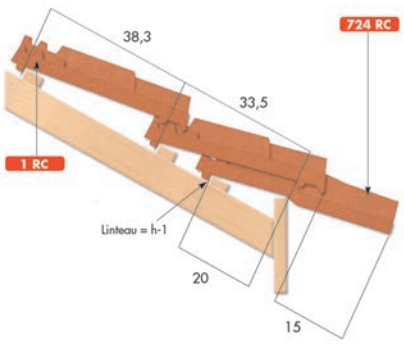

Les codes indiqués vous aideront dans votre commande / Les dimensions indiquées sont exprimées en cm et sont données à titre indicatif.



Les tuiles en terre cuite ont chacune leurs nuances propres; ainsi les toitures ne représentent-elles jamais un aspect monochrome.
Le couvreur, détenteur des règles de l'art, saura les mélanger pour obtenir un effet harmonieux.

La tuile Romane Canal bénéficie de la marque NF. Délivrée par l'AFNOR, elle constitue un gage de qualité du produit fini. Les caractéristiques certifiées par la marque NF Tuiles de Terre Cuite sont l'aspect, les caractéristiques géométriques, la résistance à la rupture par flexion, l'imperméabilité, la résistance au gel (www.marque-nf.com).

La tuile Romane Canal bénéficie de la marque NF, option Faible Pente, permettant la pose à des pentes plus faibles que celles mentionnées dans la norme NF P 31-202 (DTU 40.21).
En complément s'appliquent les Règles professionnelles pour la pose à faible pente des tuiles de terre cuite à emboîtement ou à glissement à relief.

L'ensemble des tuiles et accessoires de la gamme Terreal font l'objet d'une Déclaration des Performances (www.terreal.com/fr/marquage-ce). Ils répondent aux exigences de durabilité de tous les pays de l'Espace Économique Européen.

Sans préjudice de la garantie légale des articles 1641 et suivants du Code Civil, nous garantissons en France ce produit contre le gel pendant 30 ans à compter de la date de livraison. Au titre de cette garantie, nous nous engageons à la fourniture des produits remplaçant ceux reconnus défectueux.

Cette garantie s'applique sous réserve d'une part que nos produits aient été mis en œuvre conformément aux DTU, Avis Techniques et Règles de l'Art en vigueur ainsi qu'aux préconisations figurant dans nos documentations et d'autre part que les conditions d'usage et d'entretien, prévues dans ces mêmes documents, soient respectées. L'appel en garantie doit, dans tous les cas, être fait dès l'apparition du désordre. Un certificat de garantie peut vous être fourni sur simple demande.

Assistance Technique Tuiles:
N° Indigo 0 820 07 06 05
0,15 € TTC / MN

TERREAL
15, rue Pagès - 92150 - Suresnes CEDEX
www.terrealcouverture.com

Direction Régionale Ouest
RN 141 - 16270 - Roumazières-Loubert
Tél.: 05 45 71 80 00 **Fax:** 05 45 71 80 10

Direction Régionale Sud
Route de Pibrac - 31770 - Colomiers
Tél.: 05 34 55 47 17 **Fax:** 05 34 55 47 18

E-mail: tuiles.terreal@terreal.com

Cachet

TERREAL / SAS au capital de 87 176 320 Euros / Siège social: 15 rue Pagès - 92150 Suresnes - France / SIREN 562 110 346 / RCS Nanterre / Photos non contractuelles / Sous réserve d'erreurs typographiques / La découpe des tuiles obéit à des règles de mise en œuvre strictes qu'il convient de respecter impérativement; voir documents techniques / Édition décembre 2017 / Réf: FA 777/2017/12
Document IMPRIM'VERT / Corp&Co: +33 1 42 81 42 87

TERREAL
Terre de votre imagination