#D-BUT1,5LB-101

BUTILO PREFORMADO EN TIRA



PRINCIPALES VENTAJAS

- Buena adhesión sobre una amplia gama de superficies.
- Fácilmente adaptable y con un gran nivel de conformabilidad.
- Mantiene la flexibilidad durante su vida útil.
- Buena resistencia a los rayos UV.
- **Fácil y preciso de usar, no ensucia y apenas se desperdicia producto.**
- Alto rango en la temperatura de servicio, de -40°C hasta +90°C, incluso pudiendo llegar a resistir picos de 120°C de corta duración.
- Cumple con la **clase B en la normativa para construcción de tejados.**
- **Cumple con las normativas / certificaciones REACH /RoHS.**

Cinta de butilo, normalmente suministrado en forma de tira extruida, protegida por un liner de papel siliconado blanco.

La cinta se usa principalmente para aplicaciones de sellado contra aire, polvo o agua en juntas de compresión y grietas. La cinta puede puede servirse en multitud de formas de extrusión.

Colores disponibles:

Color del liner disponible:

COMPOSICIÓN DEL PRODUCTO

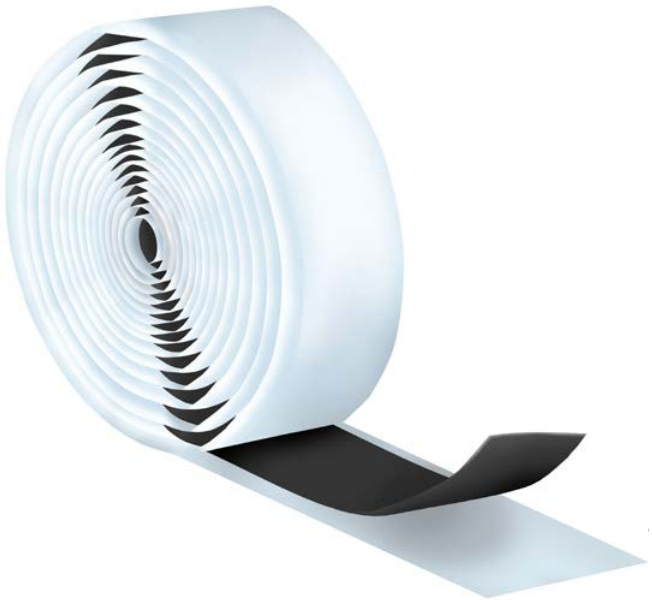

LINER
Film de papel siliconado

SOPORTE
Tira extruida de Butilo

Pol. Ind. La Plana d'en Solé, C/Escorxador, Nave 7A - 08776 Sant Pere de Riudebitlles - Barcelona (ESPAÑA) Teléfono: +34 938 99 50 34 mail: info@atyt.es

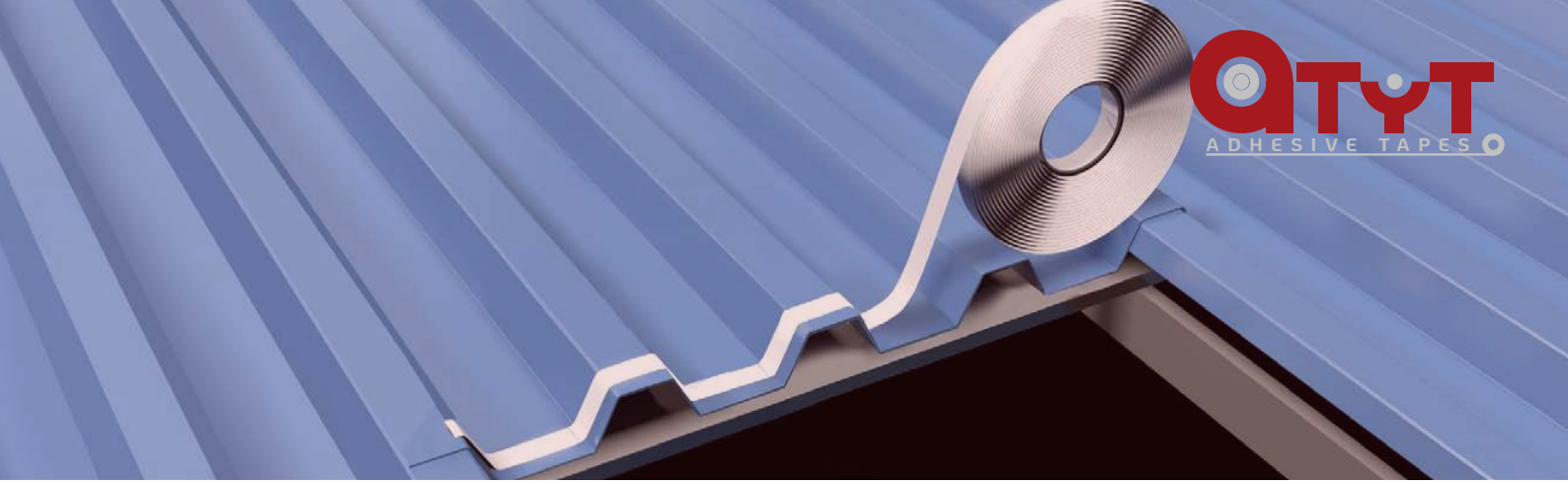

CARACTERÍSTICAS TÉCNICAS

PROPIEDADES ADHESIVAS	VALORES	MÉTODO
Tolerancias de las secciones rectangulares	Espesor: ±10% Ancho: Hasta 25mm: ±1mm De 26 hasta 100 mm: ±2 mm Más de 100 mm: ± 3mm	INTERNO
Tolerancias de las secciones circulares	Espesor: ±10% Ancho: ±10%	INTERNO
Gravedad específica	1,7 g/cm^3	H6
Resistencia a la tracción	40 N/cm^2	H5
Adhesión al acero	7 N/cm	H48
Adhesión al acero	8 N/cm	H41
Tasa de transmission de vapor y humedad	0,17 g/m^2/ 24hr/mm	ISO9932 / BS ISO 15106
Rango de temperatura de aplicación	[+5°C - +40°C]	INTERNO
Rango de temperatura de servicio	[-40°C - +90°C]	INTERNO
Resistencia máxima de temperatura en exposiciones breves	+ 120 °C	INTERNO (ciclos de 1h)

Los valores dados son valores típicos en unas condiciones de temperatura, superficie del adhesivo y cargas determinadas por norma. El usuario deberá determinar si la cinta es adecuada para su aplicación específica mediante la prueba de dicho producto. En caso de necesitar ayuda, Atyt le proporcionará un asesoramiento profesional indicándole qué cinta se adapta mejor a sus necesidades.

APLICACIONES

- Sellado de juntas, en sistemas de revestimiento y cubiertas.
- Adecuado para ser aplicado sobre azulejos o piedra natural con la intención de obtener una impermeabilización flexible de juntas de dilatación.
- Sellado contra aire, polvo o agua en juntas de compresión y grietas.
- Sellado de conductos en instalaciones de climatización.
- Aislamiento acústico, especialmente en la fabricación de vehículos.
- Sellado para agua en la fabricación y reparación de caravanas.

Es imprescindible que la superficie de aplicación esté limpia, seca, libre de grasa y aceite. Se debe adhesivar la cinta aplicando presión. En caso de no aplicar la suficiente presión, la cinta se verá afectada en sus propiedades y apariencia.

Pol. Ind. La Plana d'en Solé, C/Escorxador, Nave 7A - 08776 Sant Pere de Riudebitlles - Barcelona (ESPAÑA) Teléfono: +34 938 99 50 34 mail: info@atyt.es



PRESENTACIÓN HABITUAL

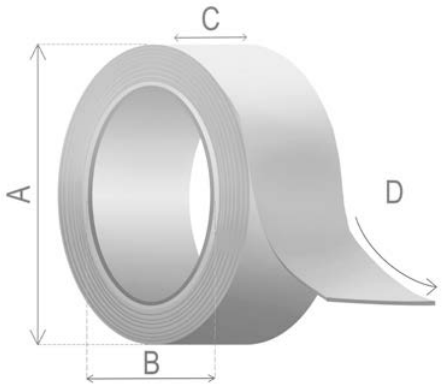

Diámetro externo (A)	146 mm	203 mm	245 mm	
Diámetro interno (B)	48 mm			
Ancho (C)	10 mm	20 mm	50 mm	100 mm
Largo (D)	10 m	20 m	30 m	

El producto puede suministrarse en multitud de acabados (consulte condiciones). Entre ellos se destaca: personalización de mandril, enfajado del rollo, retractilado y etiquetado del rollo.

Somos capaces de suministrar el producto en espesores de 0.8 / 1 / 1.5 / 1.8 / 3 / 5 mm.



La cinta normalmente se sirve en forma de tira pero disponemos de un amplio abanico de formas de presentación (rectangulares, cordón, en U, triangulares, etc.)

CONDICIONES DE ALMACENAMIENTO

Para una mejor conservación de las propiedades, se debe almacenar el producto en su embalaje original, a una temperatura de entre 20 y 30º C, preservado de la exposición directa del sol y de la humedad. Se recomienda utilizar el producto durante los 24 meses posteriores a la recepción.

CONDICIONES GENERALES DE GARANTÍA

ATyT recomienda que las superficies de contacto estén limpias de grasa, aceite, polvo o de cualquier otra sustancia antiadherente.
Los datos técnicos contenidos en la presente especificación de producto tienen como misión orientar al usuario final y no presuponen una garantía jurídica relativa a determinadas propiedades, debido a las numerosas influencias que pueden darse durante la manipulación y empleo del producto.
Antes de su utilización, el consumidor debe evaluar la idoneidad del producto para su propósito concreto y asumirá todo riesgo y responsabilidad en relación a dicho uso.

Pol. Ind. La Plana d'en Solé, C/Escorxador, Nave 7A - 08776 Sant Pere de Riudebitlles - Barcelona (ESPAÑA) Teléfono: +34 938 99 50 34 mail: info@atyt.es