DECLARACION DE PRESTACIONES Nº DdP-CARGADERO

1. Nombre de identificación: Cargadero

- Tipo: Dintel simple de hormigón armado
- Color: Gris
- Dimensiones: 115x75mm

2. Nombre y dirección del fabricante:

Prefabricados de Hormigón Etxeberria, SA
Pol. Ind. Agote, Arroa behea nº9
20740 Zestoa (Gipuzkoa)
España

3. Uso previsto: Formar cargaderos en huecos de cerramientos dentro del ámbito de la edificación

4. Sistema de evaluación y verificación de la constancia de las prestaciones: Sistema 3

5. Organismo notificado: No se precisa la intervención de un organismo notificado.

6. Prestaciones declaradas:

Características esenciales	Prestaciones	Especificaciones técnicas armonizadas
Capacidad portante	**DINTEL 115x75**: 11,20 kN según ensayo inicial de tipo para l= 2,00 m. **DINTEL 75x115**: 8,10 kN según ensayo inicial de tipo para l= 2,50 m.	UNE-EN 845-2:2018
Deformación (f= L/200)	**DINTEL 115x75**: 2,80 kN según ensayo inicial de tipo para l= 2,00 m. **DINTEL 75x115**: 3,30 kN según ensayo inicial de tipo para l= 2,50 m.	
Absorción de agua	PND	
Permeabilidad al vapor de agua	PND	
Masa por metro lineal, peso propio	21 Kg/m (0,21 kN/ml)	
Durabilidad contra el hielo/deshielo	Apto con vida útil de 50 años	
Material de revestimiento	Ninguno para las prestaciones definidas	
Resistencia térmica: conductividad térmica	λ= 1,63 w/m · K	
Resistencia al fuego	R0	
Longitud del apoyo mínimo	120 mm	
Sección	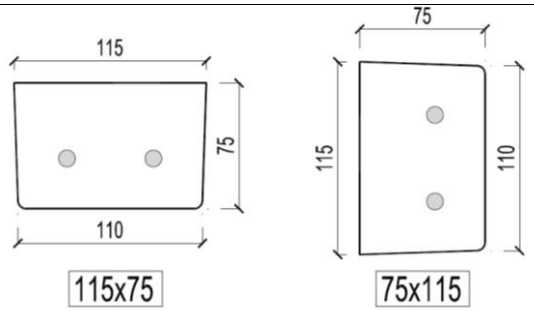	
Durabilidad contra la corrosión	Ambiente IIa según EHE-08 sin revestimiento alguno con vida útil de 50 años. Ambiente I según EHE-08 sin revestimiento alguno con vida útil de 100 años.	
Sustancias peligrosas	Exento	
Barreras antihumedad	Necesarias en aplicaciones exteriores sin revestir	

- Las prestaciones del producto identificado en el punto 1 son conformes con las prestaciones declaradas en el punto 6.
- La presente declaración de prestaciones se emite bajo la única responsabilidad del fabricante indicado en el punto 2.
- Firmado por y en nombre del fabricante por:

Firmado:

Prefabricados ETXEBERRIA, S. A.
P. P.

Lugar y fecha de emisión:
Zestoa a 15 de julio de 2024

Maialen Etxeberria
Responsable de calidad y CPF