FICHA MARCADO CE

Prefabricados de Hormigón Etxeberria, SA
Pol. Ind. Agote, Arroa behea nº9
20740 Zestoa (Gipuzkoa)
España

15

Nº DdP-CARGADERO

UNE-EN 845-2:2018

Cargadero

Uso previsto: Formar cargaderos en huecos de cerramientos dentro del ámbito de la edificación

Características esenciales	Prestaciones	Especificaciones técnicas armonizadas
Capacidad portante	**DINTEL 115x75**: 11,20 kN según ensayo inicial de tipo para l= 2,00 m. **DINTEL 75x115**: 8,10 kN según ensayo inicial de tipo para l= 2,50 m.	UNE-EN 845-2:2018
Deformación (f= L/200)	**DINTEL 115x75**: 2,80 kN según ensayo inicial de tipo para l= 2,00 m. **DINTEL 75x115**: 3,30 kN según ensayo inicial de tipo para l= 2,50 m.	
Absorción de agua	PND	
Permeabilidad al vapor de agua	PND	
Masa por metro lineal, peso propio	21 Kg/m (0,21 kN/ml)	
Durabilidad contra el hielo/deshielo	Apto con vida útil de 50 años	
Material de revestimiento	Ninguno para las prestaciones definidas	
Resistencia térmica: conductividad térmica	λ= 1,63 w/m · K	
Resistencia al fuego	R0	
Longitud del apoyo mínimo	120 mm	

Sección	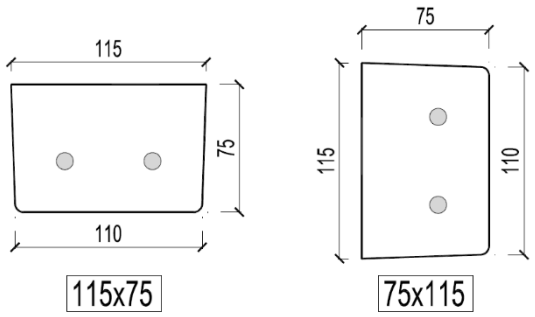	
Durabilidad contra la corrosión	Ambiente IIa según EHE-08 sin revestimiento alguno con vida útil de 50 años. Ambiente I según EHE-08 sin revestimiento alguno con vida útil de 100 años.	
Sustancias peligrosas	Exento	
Barreras antihumedad	Necesarias en aplicaciones exteriores sin revestir	